コロナルームエアコンを、より快適にお使いいただくためのポイント

エアコンのご購入に際して

■冷暖房のめやすについて（下記例はCSH-N2820RE8の場合）

一戸建木造平屋　南向き和室

	冷房	暖房
畳数のめやす	8～12畳（13～19㎡）	8～10畳（13～16㎡）
能力	2.8kW（0.8～3.4kW）	3.6kW（0.8～5.0kW）
消費電力	675W（165～940W）	835W（160～1,425W）

鉄筋集合住宅中間層　南向き洋間

●冷暖房のめやすに幅があるのはお部屋の構造、広さ、向きなどによって冷・暖房効率が異なるためです。機種の選定にあたっては、販売店にご相談ください。

■お買い求めの際にご確認ください。
●本カタログに記載しております商品及び機能は一般家庭用であり、業務用及び車両、船舶などでの使用には適しません。
●標準価格とは別に、据付材料費・据付工事費・電気工事費がエアコンの据え付けに必要ですのでご確認ください。
●アースは感電防止のため必ず取り付けてください。アース工事や漏電しゃ断器の設置が義務づけられている場合もあります。
●機械油の多いところ、蒸気にさらされるところ、調理場、潮風が直接あたる海浜地区や温泉地帯など、特殊地区でのご使用は、販売店とよくご相談ください。
●室外ユニットの設置は、直射日光を避け、風通しがよく、吸い込み・吹き出し口のスペースを確実にとってください。直射日光を受ける場所や積雪地への設置の場合は、日除け屋根を取り付けてください。
●室内・外ユニットの吹き出し口内部はファンが高速回転します。充分ご注意ください。
●本カタログ掲載商品は、50Hz・60Hzどちらの地区でもご使用になれます。

■エアコンご使用上の注意
●室内ユニットの吹き出し口には物を置かないでください。
●エアコン運転中は窓を閉め、カーテンやブラインドなどを利用し、床にはカーペット、断熱材などを敷いて冷・暖房効果を高めるようにしてください。
●数シーズンご使用になりますと、汚れなどで性能が低下することがありますのでお求めの販売店に点検をご依頼ください。
●エアコン運転中は窓を閉めることが多いので、ときどき換気をしてください。同じ室内で開放式ガス瞬間湯沸器をご使用になる時は、特に換気にお気をつけください。
●高周波機器、高出力の無線機器などが近くにありますと、エアコンが誤動作する場合がありますので販売店とご相談ください。
●保証書は修理の際に必要ですから、大切に保管してください。無料修理期間はお買い上げ日より1年間、冷媒回路の無料修理期間は5年です。
●ルームエアコンの補修用性能部品の保有期間は製造打ち切り後10年です。
●エアコンが停止の時もマイコンを働かせるために若干量の電力を消費しています。長期間ご使用にならない場合、電源プラグをコンセントから抜いてください。
●室内ユニット内部の清掃は、お買い上げの販売店または当社サービス窓口にご相談ください。お客様自身で実施されますと、内部樹脂部品の破損による水もれや、電気部品の故障等の原因となる可能性があります。

冷暖房タイプの暖房について

●暖房運転は冷房運転のサイクルを逆にし、外気中の熱を室内に汲み上げるヒートポンプ方式です。
●暖房能力は外気温7℃、室温20℃を基準にしています。（JIS C 9612）能力可変形エアコンの最大・最小能力についても上記条件に準拠しています。
●外気温が下がりすぎると暖房能力は低下しますので、外気温が低すぎて暖房能力が不足する場合は他の暖房器具を併用してください。
●外気温が下がると、室外側の熱交換器に霜がつく事があります。その場合、自動霜取り装置が働き、もとの暖房運転に戻るまでしばらく時間がかかります。
●暖房運転は温風循環方式ですから、暖まるまで、5～10分程度時間がかかります。
●冷暖房タイプのお買い求めにあたっては、販売店にご相談ください。室温が高すぎる場合は温度調節器により調節してください。

■インバーターエアコンについて
●インバーターエアコンの特徴は、冷暖房能力をカタログに記載されている最大・最小の範囲内で連続かつ自動的に変化しますので、快適で効率のよい運転を行います。
●実際にお使いになる場合、その時の外気温度、お部屋の広さや構造、向きなどにより能力値や消費電力値が変わります。外気温度が高い時など条件が良い時は、能力を抑えて運転しますので消費電力も少なくてすみ、また外気温度が低いなど条件が悪い時は、能力を大きくしなければならないので、その分消費電力も多くなります。

愛情点検　長年ご使用のエアコンの点検を!

●エアコンの補修用性能部品の保有期間は製造打ち切り後10年です。

このような症状はありませんか			ご使用中止
	●電源コードやプラグが異常に熱い。 ●こげくさい臭いがする。 ●室内ユニットから水もれがする。	●電源プラグやコンセントが変色している。 ●ヒューズやブレーカーがひんぱんに切れる。 ●架台や吊り下げなどの取付部品が腐食、ゆるんでいる。	故障や事故防止のため、運転を停止し、コンセントから電源プラグを抜いてください。 点検・修理について詳しいことは販売店にご相談ください。
	●運転音が異常に高くなる。 ●本体のスイッチやリモコンの操作が不確実。	●その他の異常や故障がある。	

安全に関するご注意

ご使用の前に、「取扱説明書」と「据付説明書」をよくお読みのうえ正しくお使いください。
●このカタログに掲載の商品は一般家庭用です。食品・動植物・精密機械・美術品の保存等特殊用途には使用しないでください。食品の品質低下等の原因になることがあります。
●エアコンには電気工事等が必要です。お買い上げの販売店または専門業者にご相談ください。配線等の据え付け工事に不備があると感電や火災の原因になることがあります。
●封入冷媒の種類については、機器付属の取扱説明書あるいは機器本体の銘板に記載されています。指定の冷媒以外は絶対に使用（追加補充・入れ替え）しないでください。指定の冷媒以外を使用された場合、機器の故障や安全性の確保に重大な障害（火災・爆発）をもたらすおそれがあります。
●お客様自身でエアコンに係る諸工事（取外し・据え付け等）を行わないでください。作業中に機器の落下、破裂などにより重大なケガをもたらすおそれがあります。
以上のことを守らなかった場合は、機器の故障や安全性の確保に重大な障害をもたらすおそれがあり、弊社は一切その責任を負いません。

経年劣化に係る安全上のご注意

●エアコンは長期使用製品安全表示制度の対象商品です。
●機器本体には「製造年」「設計上の標準使用期間」「経年劣化についての注意喚起」の表示をしております。
●長期にわたりお使いいただくと発火・けが等の事故に至る恐れがありますので、音やにおいなど製品の変化にご注意ください。

■ルームエアコンの性能検定証について

一般社団法人日本冷凍空調工業会のルームエアコン検定制度に登録されている工場で製造された製品には、性能に関する信頼性を示す検定証が貼付されています。

■ルームエアコン保証期間のお知らせ

冷媒回路	保証期間 5年
その他	保証期間 1年

●冷媒回路とは、圧縮機、冷却器、凝縮器、本体配管などを示します。

株式会社コロナ　本社　〒955-8510 新潟県三条市東新保7-7

■北海道地区
札幌支店 ☎011(864)0440
札幌営業所 ☎011(864)0440
旭川営業所 ☎0166(37)2330
北見営業所 ☎011(864)0440
釧路営業所 ☎0154(24)4191
帯広営業所 ☎0155(35)7518
函館営業所 ☎0138(48)6070

■北東北地区
青森支店 ☎017(742)8255
青森営業所 ☎017(742)8255
八戸営業所 ☎0178(24)5289
弘前営業所 ☎0172(28)3910
盛岡営業所 ☎019(622)4791
水沢営業所 ☎0197(22)4155
秋田営業所 ☎018(864)5671

■南東北地区
仙台支店 ☎022(235)3181
仙台営業所 ☎022(235)3181
山形営業所 ☎023(642)3255
庄内営業所 ☎0234(31)0571
郡山営業所 ☎024(938)2240

■関東地区
北関東支店 ☎048(651)1722
さいたま営業所 ☎048(651)1231
水戸営業所 ☎029(241)2172
つくば営業所 ☎029(839)5325
宇都宮営業所 ☎028(632)5105
太田営業所 ☎0276(38)6571
高崎営業所 ☎027(361)4806
首都圏支店 ☎03(3927)1151
立川営業所 ☎042(519)5271
千葉営業所 ☎047(312)8330
横浜営業所 ☎0466(90)5567
甲府営業所 ☎055(268)1567

■信越地区
新潟支店 ☎0256(32)2126
新潟営業所 ☎0256(32)2121
新潟東営業所 ☎025(286)9131
長野営業所 ☎026(221)5111
松本営業所 ☎0263(26)0051

■北陸地区
金沢支店 ☎076(260)0567
金沢営業所 ☎076(260)0567
富山営業所 ☎076(444)0567
福井営業所 ☎0776(23)0567

■東海地区
名古屋支店 ☎052(746)6600
名古屋営業所 ☎052(746)6600
岐阜営業所 ☎058(268)7555
静岡営業所 ☎054(238)0005
沼津営業所 ☎055(968)6210
津営業所 ☎059(234)8471

■近畿・四国地区
大阪支店 ☎06(6380)2111
大阪営業所 ☎06(6380)2111
京滋営業所 ☎077(510)0710
福知山営業所 ☎0773(22)0827
神戸営業所 ☎078(922)2431
高松営業所 ☎087(835)1711
松山営業所 ☎089(968)7351

■中国地区
広島支店 ☎082(871)3310
広島営業所 ☎082(871)3310
米子営業所 ☎0859(33)8157
岡山営業所 ☎086(243)7751
徳山営業所 ☎0834(22)5567

■九州地区
福岡支店 ☎092(474)5771
福岡営業所 ☎092(474)5771
北九州営業所 ☎093(592)8611
長崎営業所 ☎095(882)7710
熊本営業所 ☎096(367)7361
大分営業所 ☎097(523)5161
宮崎営業所 ☎0985(29)1680
鹿児島営業所 ☎099(281)1321

■沖縄地区
沖縄営業所 ☎098(897)5677

●アフターサービスに関するお問い合わせは

コロナ サービスセンター修理受付専用ダイヤル（全国共通番号 365日24時間受付）

電話	携帯電話・PHSなどからの利用は
フリーダイヤル 0120-919-302	ナビダイヤル 0570-550-992 ナビダイヤルの通話料はお客様負担となります。

●インターネット修理受付サイト
https://www.corona.co.jp/support/service/

サービスセンターにおける個人情報のお取り扱いについて
当社及び業務を委託する協力会社（以下「当社」）は、お客様の個人情報やお問い合わせ内容をアフターサービス等の確認や対応のために利用し、その記録を残すことがあります。当社は、お客様の個人情報を適切に管理し、修理業務等を委託する場合や正当な理由がある場合を除き、第三者に提供致しません。

表示を正しく
家電公取協会員
コロナは適正な表示を推進しています。

●お支払いは便利で簡単な……
コロナリビングローン　コロナの全商品（関連機器・工事費も含む）が便利な分割払いでお求めになれます。
※コロナ商品のご購入金額（関連機器＋工事費）が20万円以上の場合が対象となります。

●住居用エアコンとして設計されたもので、これ以外の場所でのご使用には適してはおりません。詳しくは販売店におたずねください。
●コロナエアコンには保証書がついています。ご購入の際、必ず記入事項をご確認のうえ、お受け取りになり、大切に保存してください。
●製造番号は安全確保上重要なものです。ご購入の際には商品本体に製造番号が表示されているかお確かめください。
●当カタログの仕様は製品改良のため、断りなく変更することがありますのでご了承ください。
●商品本体の色は印刷のため実物と若干異なりますのでご了承ください。
●このカタログの内容についてのお問い合わせは販売店にご相談ください。もし販売店でおわかりにならない時は、最寄りの株式会社コロナにおたずねください。

暖房機器、空調・家電機器及び住宅設備機器を設計・開発・製造及び販売している（株）コロナは、品質マネジメントシステムの国際規格「ISO9001:2015」の認証を取得しています。暖房機器、空調・家電機器及び住宅設備機器を設計・開発及び製造している（株）コロナは、環境マネジメントシステムの国際規格「ISO14001:2015」の認証を取得しています。
企業・工場等の品質及び環境システムが、ISO（国際標準化機構）が制定した品質及び環境マネジメントシステム規格に適合しているかどうかを第三者機関が審査し、認証する制度です。

●コロナホームページ
https://www.corona.co.jp/

VEGETABLE OIL INK

●ご用命は、信用とサービスの当店へ。

このカタログの記載内容は2020年3月現在のものです。　600B191Ⓙ

つぎの快適をつくろう。
CORONA

2020 空調総合カタログⒺ

クオル KUAL

東北電力推薦 暖房エアコン Wシリーズ

心地いい空調で快適な暮らしを。

本カタログ掲載商品の価格には、配送費、設置調整費、アース・工事費、使用済み商品の引き取り費用等は含まれておりません。
また、エアコンを廃棄する場合は家電リサイクル法に基づく収集・運搬料金、再商品化等料金が必要になります。

日本製
MADE IN JAPAN
（リモコンを除く）

コロナルームエアコンを、より快適にお使いいただくためのポイント

エアコンのご購入に際して

■冷暖房のめやすについて（下記例はCSH-N2820RE8の場合）

一戸建木造平屋　南向き和室

	冷房	暖房
畳数のめやす	8～12畳（13～19㎡）	8～10畳（13～16㎡）
能力	2.8kW（0.8～3.4kW）	3.6kW（0.8～5.0kW）
消費電力	675W（165～940W）	835W（160～1,425W）

鉄筋集合住宅中間層　南向き洋間

●冷暖房のめやすに幅があるのはお部屋の構造、広さ、向きなどによって冷・暖房効率が異なるためです。機種の選定にあたっては、販売店にご相談ください。

■お買い求めの際にご確認ください。

●本カタログに記載しております商品及び機能は一般家庭用であり、業務用及び車両、船舶などでの使用には適しません。
●標準価格とは別に、据付材料費・据付工事費・電気工事費がエアコンの据え付けに必要ですのでご確認ください。
●アースは感電防止のため必ず取り付けてください。アース工事や漏電しゃ断器の設置が義務づけられている場合もあります。
●機械油の多いところ、蒸気にさらされるところ、調理場、潮風が直接あたる海浜地区や温泉地帯など、特殊地区でのご使用は、販売店とよくご相談ください。
●室外ユニットの設置は、直射日光を避け、風通しがよく、吸い込み・吹き出し口のスペースを確実にとってください。直射日光を受ける場所や積雪地への設置の場合は、日除け屋根を取り付けてください。
●室内・外ユニットの吹き出し口内部はファンが高速回転します。充分ご注意ください。
●本カタログ掲載商品は、50Hz・60Hzどちらの地区でもご使用になれます。

■エアコンご使用上の注意

●室内ユニットの吹き出し口には物を置かないでください。
●エアコン運転中は窓を閉め、カーテンやブラインドなどを利用し、床にはカーペット、断熱材などを敷いて冷・暖房効果を高めるようにしてください。
●数シーズンご使用になりますと、汚れなどで性能が低下することがありますのでお求めの販売店に点検をご依頼ください。
●エアコン運転中は窓を閉めることが多いので、ときどき換気をしてください。同じ室内で開放式ガス瞬間湯沸器をご使用になる時は、特に換気にお気をつけください。
●高周波機器、高出力の無線機器などが近くにありますと、エアコンが誤動作する場合がありますので販売店とご相談ください。
●保証書は修理の際に必要ですから、大切に保管してください。無料修理期間はお買い上げ日より1年間、冷媒回路の無料修理期間は5年です。
●ルームエアコンの補修用性能部品の保有期間は製造打ち切り後10年です。
●エアコンが停止の時もマイコンを働かせるために若干量の電力を消費しています。長期間ご使用にならない場合、電源プラグをコンセントから抜いてください。
●室内ユニット内部の清掃は、お買い上げの販売店または当社サービス窓口にご相談ください。お客様自身で実施されますと、内部樹脂部品の破損による水もれや、電気部品の故障等の原因となる可能性があります。

冷暖房タイプの暖房について

●暖房運転は冷房運転のサイクルを逆にし、外気中の熱を室内に汲み上げるヒートポンプ方式です。
●暖房能力は外気温7℃、室温20℃を基準にしています。（JIS C 9612）能力可変形エアコンの最大・最小能力についても上記条件に準拠しています。
●外気温が下がりすぎると暖房能力は低下しますので、外気温が低すぎて暖房能力が不足する場合は他の暖房器具を併用してください。
●外気温が下がると、室外側の熱交換器に霜がつく事があります。その場合、自動霜取り装置が働き、もとの暖房運転に戻るまでしばらく時間がかかります。
●暖房運転は温風循環方式ですから、暖まるまで、5～10分程度時間がかかります。
●冷暖房タイプのお買い求めにあたっては、販売店にご相談ください。室温が高すぎる場合は温度調節器により調節してください。

■インバーターエアコンについて

●インバーターエアコンの特徴は、冷暖房能力をカタログに記載されている最大・最小の範囲内で連続かつ自動的に変化しますので、快適で効率のよい運転を行います。
●実際にお使いになる場合、その時の外気温度、お部屋の広さや構造、向きなどにより能力値や消費電力値が変わります。外気温度が高い時など条件が良い時は、能力を抑えて運転しますので消費電力も少なくてすみ、また外気温度が低いなど条件が悪い時は、能力を大きくしなければならないので、その分消費電力も多くなります。

愛情点検　長年ご使用のエアコンの点検を!

●エアコンの補修用性能部品の保有期間は製造打ち切り後10年です。

このような症状はありませんか		ご使用中止
●電源コードやプラグが異常に熱い。 ●こげくさい臭いがする。 ●室内ユニットから水もれがする。	●電源プラグやコンセントが変色している。 ●ヒューズやブレーカーがひんぱんに切れる。 ●架台や吊り下げなどの取付部品が腐食、ゆるんでいる。	故障や事故防止のため、運転を停止し、コンセントから電源プラグを抜いてください。 点検・修理について詳しいことは販売店にご相談ください。
●運転音が異常に高くなる。 ●本体のスイッチやリモコンの操作が不確実。	●その他の異常や故障がある。	

安全に関するご注意

ご使用の前に、「取扱説明書」と「据付説明書」をよくお読みのうえ正しくお使いください。

●このカタログに掲載の商品は一般家庭用です。食品・動植物・精密機械・美術品の保存等特殊用途には使用しないでください。食品の品質低下等の原因になることがあります。
●エアコンには電気工事等が必要です。お買い上げの販売店または専門業者にご相談ください。配線等の据え付け工事に不備があると感電や火災の原因になることがあります。
●封入冷媒の種類については、機器付属の取扱説明書あるいは機器本体の銘板に記載されています。指定の冷媒以外は絶対に使用（追加補充・入れ替え）しないでください。指定の冷媒以外を使用された場合、機器の故障や安全性の確保に重大な障害（火災・爆発）をもたらすおそれがあります。
●お客様自身でエアコンに係る諸工事（取外し・据え付け等）を行わないでください。作業中に機器の落下、破裂などにより重大なケガをもたらすおそれがあります。
以上のことを守らなかった場合は、機器の故障や安全性の確保に重大な障害をもたらすおそれがあり、弊社は一切その責任を負いません。

経年劣化に係る安全上のご注意

●エアコンは長期使用製品安全表示制度の対象商品です。
●機器本体には「製造年」「設計上の標準使用期間」「経年劣化についての注意喚起」の表示をしております。
●長期にわたりお使いいただくと発火・けが等の事故に至る恐れがありますので、音やにおいなど製品の変化にご注意ください。

■ルームエアコンの性能検定証について

一般社団法人日本冷凍空調工業会のルームエアコン検定制度に登録されている工場で製造された製品には、性能に関する信頼性を示す検定証が貼付されています。

■ルームエアコン保証期間のお知らせ

冷媒回路	保証期間 5年
その他	保証期間 1年

●冷媒回路とは、圧縮機、冷却器、凝縮器、本体配管などを示します。

株式会社コロナ　本社　〒955-8510 新潟県三条市東新保7-7

■北海道地区
札幌支店 ☎011(864)0440
札幌営業所 ☎011(864)0440
旭川営業所 ☎0166(37)2330
北見営業所 ☎011(864)0440
釧路営業所 ☎0154(24)4191
帯広営業所 ☎0155(35)7518
函館営業所 ☎0138(48)6070

■北東北地区
青森支店 ☎017(742)8255
青森営業所 ☎017(742)8255
八戸営業所 ☎0178(24)5289
弘前営業所 ☎0172(28)3910
盛岡営業所 ☎019(622)4791
水沢営業所 ☎0197(22)4155
秋田営業所 ☎018(864)5671

■南東北地区
仙台支店 ☎022(235)3181
仙台営業所 ☎022(235)3181
山形営業所 ☎023(642)3255
庄内営業所 ☎0234(31)0571
郡山営業所 ☎024(938)2240

■関東地区
北関東支店 ☎048(651)1722
さいたま営業所 ☎048(651)1231
水戸営業所 ☎029(241)2172
つくば営業所 ☎029(839)5325
宇都宮営業所 ☎028(632)5105
太田営業所 ☎0276(38)6571
高崎営業所 ☎027(361)4806
首都圏支店 ☎03(3927)1151
立川営業所 ☎042(519)5271
千葉営業所 ☎047(312)8330
横浜営業所 ☎0466(90)5567
甲府営業所 ☎055(268)1567

■信越地区
新潟支店 ☎0256(32)2126
新潟営業所 ☎0256(32)2121
新潟東営業所 ☎025(286)9131
長野営業所 ☎026(221)5111
松本営業所 ☎0263(26)0051

■北陸地区
金沢支店 ☎076(260)0567
金沢営業所 ☎076(260)0567
富山営業所 ☎076(444)0567
福井営業所 ☎0776(23)0567

■東海地区
名古屋支店 ☎052(746)6600
名古屋営業所 ☎052(746)6600
岐阜営業所 ☎058(268)7555
静岡営業所 ☎054(238)0005
沼津営業所 ☎055(968)6210
津営業所 ☎059(234)8471

■近畿・四国地区
大阪支店 ☎06(6380)2111
大阪営業所 ☎06(6380)2111
京滋営業所 ☎077(510)0710
福知山営業所 ☎0773(22)0827
神戸営業所 ☎078(922)2431
高松営業所 ☎087(835)1711
松山営業所 ☎089(968)7351

■中国地区
広島支店 ☎082(871)3310
広島営業所 ☎082(871)3310
米子営業所 ☎0859(33)8157
岡山営業所 ☎086(243)7751
徳山営業所 ☎0834(22)5567

■九州地区
福岡支店 ☎092(474)5771
福岡営業所 ☎092(474)5771
北九州営業所 ☎093(592)8611
長崎営業所 ☎095(882)7710
熊本営業所 ☎096(367)7361
大分営業所 ☎097(523)5161
宮崎営業所 ☎0985(29)1680
鹿児島営業所 ☎099(281)1321

■沖縄地区
沖縄営業所 ☎098(897)5677

●アフターサービスに関するお問い合わせは

コロナ サービスセンター修理受付専用ダイヤル（全国共通番号 365日24時間受付）

電話	携帯電話・PHSなどからの利用は
フリーダイヤル 0120-919-302	ナビダイヤル 0570-550-992 ナビダイヤルの通話料はお客様負担となります。

●インターネット修理受付サイト
https://www.corona.co.jp/support/service/

サービスセンターにおける個人情報のお取り扱いについて
当社及び業務を委託する協力会社（以下「当社」）は、お客様の個人情報やお問い合わせ内容をアフターサービス等の確認や対応のために利用し、その記録を残すことがあります。当社は、お客様の個人情報を適切に管理し、修理業務等を委託する場合や正当な理由がある場合を除き、第三者に提供致しません。

表示を正しく 家電公取協会員
コロナは適正な表示を推進しています。

●お支払いは便利で簡単な……
コロナリビングローン　コロナの全商品（関連機器・工事費も含む）が便利な分割払いでお求めになれます。
※コロナ商品のご購入金額（関連機器＋工事費）が20万円以上の場合が対象となります。

●住居用エアコンとして設計されたもので、これ以外の場所でのご使用には適してはおりません。詳しくは販売店におたずねください。
●コロナエアコンには保証書がついています。ご購入の際、必ず記入事項をご確認のうえ、お受け取りになり、大切に保存してください。
●製造番号は安全確保上重要なものです。ご購入の際には商品本体に製造番号が表示されているかお確かめください。
●当カタログの仕様は製品改良のため、断りなく変更することがありますのでご了承ください。
●商品本体の色は印刷のため実物と若干異なりますのでご了承ください。
●このカタログの内容についてのお問い合わせは販売店にご相談ください。もし販売店でおわかりにならない時は、最寄りの株式会社コロナにおたずねください。

暖房機器、空調・家電機器及び住宅設備機器を設計・開発・製造及び販売している（株）コロナは、品質マネジメントシステムの国際規格「ISO9001:2015」の認証を取得しています。暖房機器、空調・家電機器及び住宅設備機器を設計・開発及び製造している（株）コロナは、環境マネジメントシステムの国際規格「ISO14001:2015」の認証を取得しています。
企業・工場等の品質及び環境システムが、ISO（国際標準化機構）が制定した品質及び環境マネジメントシステム規格に適合しているかどうかを第三者機関が審査し、認証する制度です。

●コロナホームページ
https://www.corona.co.jp/

VEGETABLE OIL INK

●ご用命は、信用とサービスの当店へ。

このカタログの記載内容は2020年3月現在のものです。　600B191Ⓙ

つぎの快適をつくろう。
CORONA

2019 空調総合カタログⒺ

クオル KUAL

東北電力推薦 暖房エアコン Wシリーズ

セパレートエアコン

ウインドエアコン

衣類乾燥除湿機

冷風・衣類乾燥除湿機

本カタログ掲載商品の価格には、配送費、設置調整費、アース・工事費、使用済み商品の引き取り費用等は含まれておりません。
また、エアコンを廃棄する場合は家電リサイクル法に基づく収集・運搬料金、再商品化等料金が必要になります。

日本製 MADE IN JAPAN
（リモコンを除く）

つぎの快適をつくろう。

快適とは、なにか。

それは、温度や湿度にとどまらない。ココロとカラダが望むものすべて。

そこには、無限の可能性がある。私たちの未来がある。

さあ、つぎの快適をつくろう。今までの常識に捉われず。

培ってきた技術と経験を注ぎ。考えよう。追究しよう。開発しよう。

くらしをもっと豊かにするために。

CORONA

我が家を快適にする空調。
コロナならぴったりの1台が見つかります。

セパレートエアコン

寝室に、子供部屋に、リビングに。使い方に合わせて最適なエアコンが選べます。

ウインドエアコン

室外機が取り付けられないお部屋や、壁に穴を開けられないお部屋におすすめします。

衣類乾燥除湿機

短時間で快適に部屋干ししたい時や梅雨時の湿気対策に衣類乾燥除湿機をおすすめします。

冷風・衣類乾燥除湿機

ちょっと涼みたい時に役立つスポット冷風。部屋干し、除湿もパワフルです。

別売部品 ―― 29〜30ページ
寸法図 ―― 31〜32ページ
セパレートエアコン仕様表 ―― 33〜34ページ
ウインドエアコンの取り付け方 ―― 35〜37ページ
衣類乾燥除湿機／冷風・衣類乾燥除湿機仕様表 ―― 38ページ

セパレートエアコン

リビングに、個室や寝室に
Wシリーズ
5〜12ページ

寝室や個室、リビングにも
N-E8・Nシリーズ
13〜14ページ

冷房だけしたいお部屋に
冷房専用エアコン
15〜16ページ

ウインドエアコン

工事不要
ウインドエアコン
17〜20ページ

衣類乾燥除湿機

ファミリー向け
CD-Hシリーズ
21〜22ページ

パーソナル向け
CD-Sシリーズ
23〜24ページ

冷風・衣類乾燥除湿機

1台3役
どこでもクーラー
25〜27ページ

2020 NEW MODEL 「お部屋の広さ」と「こだわり機能」で選べるニューライン アップ。全商品日本製*です。

*リモコンを除く。

2020 セパレートエアコン

		W SERIES	N-E8·N SERIES	冷房専用 SERIES
お部屋の広さ※1 冷房時はおもに	18畳用	CSH-W5620R2		
	14畳用	CSH-W4020R2	CSH-N4020R	RC-V4020R
	10畳用	CSH-W2820R	クオル Kual CSH-N2820RE8	RC-V2820R
	8畳用	CSH-W2520R	CSH-N2520R	
	6畳用	CSH-W2220R	クオル Kual CSH-N2220RE8	RC-2220R
おもなこだわり機能 脱臭		10年交換不要脱臭フィルター（詳しくは11ページをご覧ください）		
空気清浄		空気清浄フィルター（詳しくは11ページをご覧ください）		
快適		2WAY除湿（再熱除湿＆涼除湿）		
		ノンストップ暖房 ＆暖速モード		
		ビッグルーバー	ビッグルーバー	ビッグルーバー（RC-2220Rを除く）
清潔		内部乾燥モード	内部乾燥モード	内部乾燥モード（RC-2220Rを除く）
室外機			軽量・コンパクト室外機（CSH-N2220RE8）	コンパクト室外機（RC-V4020Rを除く）
			クオル Kual 長持ち 防サビ室外熱交換器（N-E8タイプ）	
使用冷媒		新冷媒R32	新冷媒R32	新冷媒R32

2020 ウインドエアコン

お部屋の広さ※1 冷房時はおもに	4.5～7畳用	クオル Kual CW-A1820E8	CW-F1820	CWH-A1820
	4～6畳用	クオル Kual CW-A1620E8	オリジナル商品 CW-F1620E8	
おもなこだわり機能 クリーン		クオル Kual 脱臭・空気清浄マルチクリーンフィルター		
		10年交換不要脱臭フィルター		
		換気機能		換気機能
		内部乾燥モード		
		ドレン水除菌		
快適		マイナスイオン		
熱交換器		クオル Kual 防サビ室外熱交換器		

機能説明

2WAY除湿
寒くならない「再熱除湿」と、パワフル除湿、電気代控えめの弱冷房ができる「涼除湿」の2つの除湿が選べます。

ビッグルーバー
ワイドでなめらかな快適気流を送ります。

空気清浄フィルター
PM2.5など、目に見えない細かなホコリや粒子をキャッチするフィルターを搭載しています。（詳しくは11ページをご覧ください）

10年交換不要脱臭フィルター
脱臭効果を10年継続して発揮するフィルターを搭載しています。（詳しくは11ページをご覧ください）

マイナスイオン
空気のビタミンといわれるマイナスイオンを滝や渓流付近と同じ程度に発生させ、さわやかな空気に近づけます。

内部乾燥モード
運転停止後のクリーン機能としてエアコン内部を乾燥させます。

換気機能
お部屋の空気を強制排気して換気を行います。

ドレン水除菌
ウインドエアコンの底部に溜まったドレン水に銅イオンを満たすことで、細菌の繁殖を抑えます。

（軽量・）コンパクト室外機
スリムでコンパクトな軽量設計です。

新冷媒R32
従来の冷媒R410Aより、さらに環境負荷を軽減した新冷媒HFC32（R32）を採用しています。

オリジナル機能 長持ち室外機
室外機の熱交換器に高耐性ブルーフィンを採用。他部材にも高耐食鋼板を採用し、サビや潮風に強い室外機です。

オリジナル機能 マルチクリーンフィルター
脱臭・空気清浄ができるフィルターで空気をきれいにします。

オリジナル機能 空気清浄
浮遊するチリ・ホコリを捕集して、逃がしません。

オリジナル機能 脱臭
イヤなニオイもしっかり脱臭します。

暖速モード
「ON」に設定しておくと、暖房の立ち上がりスピードがアップし、すばやくお部屋を暖める機能です。

ノンストップ暖房
除霜運転時、お部屋の温度が極端に下がることなく暖房運転を持続させる機能です。

オリジナル商品「クオル」
この「Kual（クオル）」マークがついた商品は、お客様のニーズやライフスタイルに合わせて機能を付加したエディオングループのオリジナル商品です。

〈セパレートエアコン〉

基本性能

- **オリジナル機能** 防サビ室外熱交換器：サビに強い防サビ室外熱交換器を採用することにより、従来より耐食性が大幅アップしました。
- DCインバーター：運転条件に応じて能力を自在にコントロールすることで快適で経済的な運転をします。
- DCツインロータリーコンプレッサー：2つのローターがバランスよく回転し、静かな運転音と高効率を両立したコンプレッサーです。
- DCシングルロータリーコンプレッサー：最適な制御で振動を抑えた経済的で高効率なコンプレッサーです。
- トルク制御：低回転域において回転ムラを検知し、出力調整を行う事で低振動を実現しています。

スピード冷暖房

- スピード先取り除霜：暖房運転中の室外機の状態を判断し最適なタイミングで除霜運転を行いムダな暖房停止をなくします。
- パワフル運転：すばやくお部屋を冷暖房したい時にボタン1つで最大運転します。

快適機能

- 自動運転：温度センサーをもとに、運転モードを自動選択し、お部屋を快適に保ちます。
- 風向スイング：風量や室温に合わせてルーバーのスイングを微調整。体感温度を考えて自動温度調整をするので経済的です。
- パワーセーブ：最大電流を抑えることにより、同時使用時のブレーカー落ちを抑えます。
- セーブ運転：深夜運転時など室外機の運転音を静かにしたい時や、ブレーカー落ちが気になる時に、運転音と電流値を抑えた運転をします。
- おやすみ自動運転：切タイマーをセットすると、その後ゆっくり設定温度を変えていきます。また風量自動の時は微風となります。
- オートルーバー：快適に感じる風を自動的にコントロール、お好みの風を選べます。
- 天井気流制御：天井からゆっくりふりそそぐやさしい冷房を実現します。
- 新足もと気流制御：気流をコントロールして、足もとからお部屋全体を床暖房のように暖めます。
- 足もと気流制御：暖房時、足もとの冷え込みを防ぐため定期的に風向きを下向きにし、床面付近の温度を上げます。

クリーン＆ドライ機能

- 抗菌・防カビフィルター：フィルター表面に抗菌・防カビ処理をして、イヤなカビの発生を抑えます。
- 防カビフィルター：フィルター表面に防カビ処理をしてカビやダニが発生するのを抑えます。
- ニオイカット制御：運転スタート時に、エアコンから出るイヤなニオイを抑えます。
- 洗えるパネル：本体からカンタンに取り外して丸洗いができます。
- 再熱除湿：湿気を取った空気を温めてから送風するので、室温を下げずにしっかり除湿します。
- 涼除湿：パワフルな除湿ができます。また、電気代控えめの弱冷房としても使えます。
- 健康ドライ：パワフルにスピード除湿。お部屋を快適に除湿します。
- ドライ運転：梅雨時や秋口など、お部屋を快適に除湿します。
- ランドリーモード：ランドリー運転開始時の外気温と室温によって運転モードを選択し洗濯物を乾燥させます。
- マルチクリーンフィルター（別売）：脱臭・空気清浄ができるフィルターで空気をきれいにします。

タイマー機能

- 24時間プログラムタイマー：10分単位で24時間までの「入」「切」時間のタイマーセットが同時にできます。※毎日決まった時刻に設定するプログラムはできません。
- 12時間切入タイマー：1時間単位で12時間までの「入」または「切」時間のタイマーセットができます。

リモコン

- 突起ボタン：よく使うボタンには、触って分かる突起を採用しています。
- 光るボタンおやすみタイマー：めんどうなタイマーセットが不要、押すだけでお好みの切タイマーがセットできます。約2時間光を保つ蓄光樹脂の採用で、蛍光灯を消した枕元からでもリモコン操作が可能です。

〈ウインドエアコン〉

基本性能

- **オリジナル機能** 防サビ室外熱交換器：サビに強い防サビ室外熱交換器を採用することにより、従来より耐食性が大幅アップしました。

快適機能

- おやすみ自動運転：切タイマーをセットすると、その後ゆっくり設定温度を変えていきます。また風量自動の時は微風となります。
- 自動運転：温度センサーをもとに、運転モードを自動選択し、お部屋を快適に保ちます。
- 低振動設計：運転停止時のコンプレッサーの停止音をゆっくり停止機能で和らげます。

クリーン＆ドライ機能

- 防カビフィルター：フィルター表面に防カビ処理をしてカビやダニが発生するのを抑えます。
- 洗えるパネル：本体からカンタンに取り外して丸洗いができます。
- ドライ運転：梅雨時や秋口など、お部屋を快適に除湿します。

タイマー機能

- 12時間切入タイマー：1時間単位で12時間までの「入」または「切」時間のタイマーセットができます。

ドレン機構

- ノンドレン機構：ドレン水の処理はエアコン内部で蒸発させるので、ドレンホースは不要です。
- オートドレン機構：ドレン水が発生するので付属のドレンホースでの処理が必要です。

リモコン

- 突起ボタン：よく使うボタンには、触って分かる突起を採用しています。

※1 適用畳数はJIS C9612による平均的な住宅（木造・南向き・洋室）がめやすです。住宅構造・部屋の向きなどにより、広さが変わることがあります。詳しくはそれぞれの商品に示している畳数のめやすをご覧ください。※2 霜付き量が多くなる環境では暖房運転を止めて徐霜運転を行う場合があります。

W SERIES
冷房

心地よい冷気が天井に送られ、やさしくお部屋を包みます。ムラの少ない快適な涼しさです。

心地良い
天井気流

お部屋全体がさわやかな涼しさに包まれるので、
家族が集まるリビングに最適。
温度ムラが少なく冷えすぎないので、
女性や赤ちゃんにもうれしい快適冷房です。

心地よい涼風が天井からふりそそぐ。

天井気流制御

天井に送られた冷気が部屋全体にふりそそぐように降りてくるので、部屋中がすばやく快適な涼しさになります。

冷気がやさしく降りてくる。

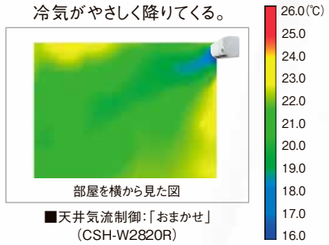

部屋を横から見た図

■天井気流制御:「おまかせ」
(CSH-W2820R)

試験条件：当社環境試験室で測定。室内／室外35℃、風量最大･風向制御「おまかせ」にて運転開始から30分後のサーモグラフ。

ロング気流で冷風が遠くまで届く!

ロング気流

13mのロング気流が、天井に沿って吹き出すので、冷風が広範囲にやさしくふりそそぎます。

※1 CSH-W2820R。冷房風量最大運転時、エアコンから最大13mの地点で風が到達することを確認。(当社調べ)

風量豊かなワイド気流でムラなく快適冷房。

ビッグルーバー **天井気流制御**

大きなルーバーを搭載することで、より遠くに、かつワイドで滑らかな気流をお部屋全体に送り出します。温度ムラが抑えられ、赤ちゃんや女性にも快適です。

こんなニーズにおこたえします。

メリット1

局所的な冷やしすぎを防ぐ。

メリット2

冷え過ぎず快適。

メリット3

赤ちゃんにもやさしい。

メリット4

就寝時も快適。

○このページは主にCSH-W2820Rを例に説明しています。

W SERIES 除湿

季節や天候、室温に応じて、「再熱 除湿」と「涼除湿」がワンタッチで選べます。

（再熱除湿方式ではありません）

リモコンに2つの除湿ボタンをつけて、除湿の切り換えが簡単にできるようになりました。季節や天候に合わせて、快適な除湿をお選びいただけます。

●フタを開けた状態です。

再熱除湿　寒くならない、女性にやさしい除湿。「再熱除湿」でさわやか快適除湿。

お部屋の空気をしっかり除湿。さらに、除湿した空気は室外機の熱で適温に調整されてから送風されるので、室温は下がらず寒くもなりません。

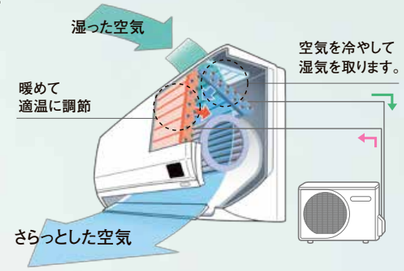

1時間あたり
450ml※1の
快適除湿

※1 CSH-W2820R 一般社団法人 日本冷凍空調工業会統一除湿条件（室外24℃·湿度80%、室内24℃·湿度60%）の場合消費電力280W、除湿量450ml、吹き出し温度24℃。使用条件により、除湿量·消費電力は異なります。また、室温が下がる場合があります。

涼除湿　パワフルにスピード除湿。弱冷房としても使えて快適。

梅雨時など、じめじめした蒸し暑さを感じる日には「涼除湿」が最適。パワフルに除湿しながら、お部屋をやさしく冷やして快適な涼しさにします。家計にやさしい弱冷房としてもお使いいただけるので、省エネを意識したい時におすすめします。

※2 CSH-W2820R　室外27℃·湿度80%、室内27℃·湿度60%の恒温室で連続運転、消費電力350W、吹き出し温度13℃。
一般社団法人 日本冷凍空調工業会統一除湿条件（室外24℃·湿度80%、室内24℃·湿度60%）の場合　消費電力320W、除湿量1,000ml、吹き出し温度10℃。

1時間あたり
1,200ml※2の
パワフル除湿

「ランドリーモード」で部屋干しがカラッと乾燥。

ランドリーモード

ランドリー運転開始時の外気温と室温によって運転モード（冷房・再熱除湿・暖房）を選択し、洗濯物を効率的に乾燥させます。

●洗濯物の乾燥に適した状態をつくりますので、人がいない時の使用をおすすめします。
※設置環境、使用状況により、乾燥に時間がかかる場合があります。

ピーク電力の抑制にも貢献。

セーブ運転

室外機の運転音を静かにしたい時やブレーカー落ちが気になる時は、リモコンの「セーブボタン」を押すだけで、運転音と電流値をセーブし、ピーク電力の抑制にも貢献します。

（設定温度まで時間がかかったり、設定温度にならない場合があります。）

●最大運転電流を抑えた運転を行います。

22タイプ（100V）：冷房時約7A、暖房時約8A
25·28タイプ（100V）：冷房時約8A、暖房時約9A
40タイプ（200V）：冷房時約5A、暖房時約6A
56タイプ（200V）：冷房時約7A、暖房時約8A

W SERIES
暖房

心地よい温風が床面に向かって 吹き出し、足もとから温めます。

家族が集まるリビングもロング気流でぐんぐん暖めるから快適。寒い朝や冷え込む夜も足もとから快適な暖かさで包み込みます。

低温暖房能力の高さで選ばれています!

パワフル暖房

CSH-W2820Rにおいて
高温風吹き出し 約55℃※1　外気温2℃時暖房能力 5.3kW

さらに 外気温−7℃でも定格能力以上の暖房能力 5.1kWを実現!

※1 CSH-W2820Rの値。当社環境試験室(10畳)において、外気温2℃、室温20℃、風量レベル2設定(風量は暖房定格に対して約50%)、風向上から1段目、設定温度24℃以上、暖房時の吹き出し口付近の最高温度。継続時間は約30分。使用条件によっては55℃にならない場合があります。CSH-W5620R2·W4020R2は約55℃、CSH-W2220R·W2520Rは約50℃。

温風を床面全体に効率よく届けます。

ビッグルーバー　新足もと気流制御

大きなルーバーがワイドで心地よい気流をつくり、定期的に風向きを下向きにして、床面をムラなく暖めます。

※2 CSH-W2820R。暖房風量最大運転時、エアコンから最大10mの地点で風が到達することを確認。(当社調べ)

○イラストは足もと温度約35℃の温風イメージです。

※3 CSH-W2820Rの値。当社環境試験室(10畳)において、外気温2℃、設定温度25℃。エアコンから2m離れた地点で床上5cmの最高温度。使用環境、使用状況により温度は異なります。

除霜運転中も暖かさが続くので快適。

ノンストップ暖房※4

Wシリーズは除霜時も暖房運転を継続しながら、バイパス回路を通じて温かい冷媒を室外機に送り、霜を溶かします。暖房運転を止めずに除霜を行うため、室温低下を抑えて暖かさが続きます。

※4 霜付き量が多くなる環境では暖房運転を止めて除霜運転を行う場合があります。

ノンストップ暖房がない場合
〈当社従来機種(CSH-W2811)の除霜運転時〉

Wシリーズ ノンストップ暖房
〈除霜時〉

暖房の立ち上がりが断然速く、すぐ暖まります。

「暖速」モード※5搭載

暖速モードでコンプレッサーをあらかじめ予熱(外気温2℃時、消費電力約43W)しておくことによって、暖房時の立ち上がりのスピードが飛躍的に向上しました。

暖速OFFの場合
運転スイッチONから約3分で吹き出し開始

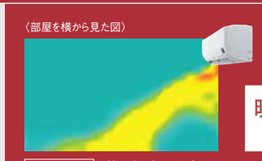

6分後 送風経路に温度上昇が見られる。

暖速ONなら

暖速ONの場合
運転スイッチONから約2分で吹き出し開始
〈「暖速」モード※5 ON、パワフル運転(風量最大)時〉

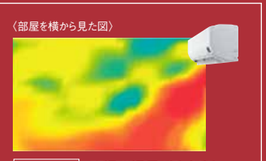

6分後 高温の温風が吹き出し床面を中心に暖めている。

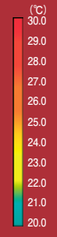

※5「暖速」設定時、コンプレッサーの予熱を行います。(外気温2℃時、消費電力約43W)実使用時の立上時間は使用環境、運転条件、温度条件によって吹き出し温度、温風スタートまでの時間は異なります。
試験条件:当社環境試験室で測定。外気温2℃、暖房運転強風にて室温安定状態で(約23℃)運転停止8時間後、室温約10℃で運転開始。夜11:00に運転停止し、翌朝7:00に運転開始を想定。

W SERIES リモコン&空清・脱臭

便利な機能を使いやすく搭載。空清・脱臭にもこだわりました。

家族みんなが操作しやすいユニバーサルリモコン。

リモコン

おまかせ気流制御

冷房時:天井気流制御。
暖房時:新足もと気流制御を行い快適空間を演出します。

おやすみタイマー

ワンタッチでお好みのタイマーがセットできます。約2時間光を保つ蓄光樹脂の採用で蛍光灯を消した枕元からでもリモコン操作が可能です。
●運転停止までの時間は1・2・3・5・7時間から選択可能

●フタを開けた状態です。

運転状態をランプでお知らせ

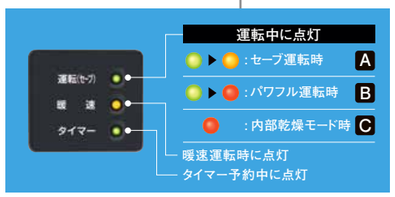

ピーク電力の抑制にも貢献 セーブボタン A

室外機を静かにしたい時やブレーカー落ちが気になる時に運転音と電流をセーブし、ピーク電力の抑制にも貢献します。
●電流値を抑えた運転をするため設定温度まで時間がかかる場合があります。状況に応じて通常運転と使い分けてください。

パワフルボタン B

すばやくお部屋を冷暖房したい時に、ボタン1つで最大運転を行います。

内部乾燥ボタン C

運転停止後や冷房シーズン終了時のクリーン機能として、室内機(熱交換器、通風路、送風ファン、ルーバー等)を乾燥させます。
注)オフシーズン中に付着してしまったカビや汚れを取り除く機能ではありません。

空気清浄フィルター搭載。PM2.5への対応

0.3μm粒子を約80%※1キャッチするPM2.5へ対応した空気清浄フィルターを搭載しました。 ○交換のめやすは3年となります。

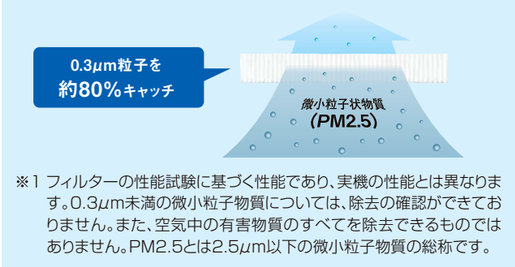

※1 フィルターの性能試験に基づく性能であり、実機の性能とは異なります。0.3μm未満の微小粒子物質については、除去の確認ができておりません。また、空気中の有害物質のすべてを除去できるものではありません。PM2.5とは2.5μm以下の微小粒子物質の総称です。

［別売］ 交換用フィルター(交換のめやす3年)
CSH-PM1 3,100円+消費税 4906128 070283

10年交換不要脱臭※2フィルターでラクラク脱臭。脱臭※2

フィルターで吸着したニオイを触媒効果で分解、脱臭します。
(フィルター単体での試験結果です。実使用空間での実証結果ではありません)

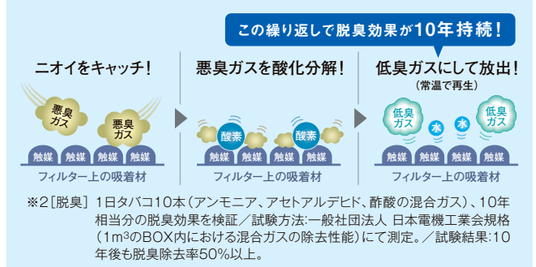

※2［脱臭］ 1日タバコ10本(アンモニア、アセトアルデヒド、酢酸の混合ガス)、10年相当分の脱臭効果を検証／試験方法:一般社団法人 日本電機工業会規格(1m³のBOX内における混合ガスの除去性能)にて測定。／試験結果:10年後も脱臭除去率50%以上。

イラストはイメージです。

［別売］ 交換用フィルター(交換のめやす10年)
CSH-JF3 3,100円+消費税 4906128 069881

W SERIES

2WAY 除湿 / ビッグルーバー / 暖速モード / ノンストップ暖房 / 空気清浄フィルター / 10年交換不要脱臭フィルター / 内部乾燥モード / 新冷媒R32 / 2010年省エネ基準クリア

最大高低差 10m (最大配管長15m可(長配管)(4.0-5.6kWタイプは20m)) (チャージレス10m)

フロンラベル A 地球温暖化への影響

日本製 MADE IN JAPAN (リモコンを除く)

東北電力推薦 暖房エアコン

［室内機］(W)ホワイト

待機時消費電力 約0.7W

リモコンホルダー別売
設定温度範囲:
17℃～30℃(1℃刻み)

［DCコンプレッサー］

22・25・28・40タイプ用室外機

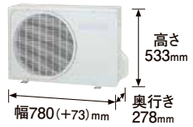

CSH-W5620R2用室外機

サビに強い! エアコン室外機ベースに高耐食「ZAM®」*を採用。

*(1)「ZAM」は、日鉄日新製鋼株式会社の登録商標です。
(2)「ZAM」は、日鉄日新製鋼株式会社が開発した溶融亜鉛Zn-アルミニウムAl-マグネシウムMg合金めっき鋼板の商品名です。

冷暖房時おもに 6畳用 CSH-W2220R

(W) 4906128 325031
〈室外機〉COH-W2220R 4906128 326038
(単相100V Ⓘ)
オープン価格※
低温暖房能力*4.1kW

(JIS C 9612:2013)［寸法規定］(JIS C 9612:2005)

期間消費電力量	目標年度	省エネ基準達成率	通年エネルギー消費効率(APF)
730kWh	2010年	100%	5.8

	畳数のめやす	能力	消費電力
冷房	6～9畳 (10～15m²)	2.2kW (0.8～3.1kW)	490W (165～840W)
暖房	6～7畳 (9～11m²)	2.5kW (0.8～5.1kW)	535W (160～1,485W)

［室内機］質量9.5kg ［室外機］質量31.5kg

冷暖房時おもに 8畳用 CSH-W2520R

(W) 4906128 325130
〈室外機〉COH-W2520R 4906128 326137
(単相100V Ⓘ)
オープン価格※
低温暖房能力*4.3kW

(JIS C 9612:2013)［寸法規定］(JIS C 9612:2005)

期間消費電力量	目標年度	省エネ基準達成率	通年エネルギー消費効率(APF)
830kWh	2010年	100%	5.8

	畳数のめやす	能力	消費電力
冷房	7～10畳 (11～17m²)	2.5kW (0.8～3.3kW)	600W (165～890W)
暖房	6～8畳 (10～13m²)	2.8kW (0.8～5.3kW)	605W (160～1,485W)

［室内機］質量9.5kg ［室外機］質量35.0kg

冷暖房時おもに 10畳用 CSH-W2820R

(W) 4906128 325239
〈室外機〉COH-W2820R 4906128 326236
(単相100V Ⓛ)
オープン価格※
低温暖房能力*5.3kW

(JIS C 9612:2013)［寸法規定］(JIS C 9612:2005)

期間消費電力量	目標年度	省エネ基準達成率	通年エネルギー消費効率(APF)
929kWh	2010年	100%	5.8

	畳数のめやす	能力	消費電力
冷房	8～12畳 (13～19m²)	2.8kW (0.7～3.5kW)	680W (155～990W)
暖房	8～10畳 (13～16m²)	3.6kW (0.7～6.7kW)	815W (150～1,980W)

［室内機］質量10.0kg ［室外機］質量35.0kg

冷暖房時おもに 14畳用 CSH-W4020R2

(W) 4906128 325338
〈室外機〉COH-W4020R2 4906128 326335
単相200V
オープン価格※
低温暖房能力*6.2kW

(JIS C 9612:2013)［寸法規定］(JIS C 9612:2005)

期間消費電力量	目標年度	省エネ基準達成率	通年エネルギー消費効率(APF)
1,428kWh	2010年	108%	5.3

	畳数のめやす	能力	消費電力
冷房	11～17畳 (18～28m²)	4.0kW (0.7～4.3kW)	1,285W (155～1,420W)
暖房	11～14畳 (18～23m²)	5.0kW (0.7～8.6kW)	1,385W (150～2,825W)

［室内機］質量10.0kg ［室外機］質量35.0kg

冷暖房時おもに 18畳用 CSH-W5620R2

(W) 4906128 325437
〈室外機〉COH-W5620R2 4906128 326434
単相200V
オープン価格※
低温暖房能力*6.7kW

(JIS C 9612:2013) (JIS C 9612:2005)

期間消費電力量	目標年度	省エネ基準達成率	通年エネルギー消費効率(APF)
2,118kWh	2010年	100%	5.0

	畳数のめやす	能力	消費電力
冷房	15～23畳 (25～39m²)	5.6kW (0.7～5.7kW)	2,060W (155～2,100W)
暖房	15～18畳 (24～30m²)	6.7kW (0.7～9.0kW)	1,960W (150～2,970W)

［室内機］質量10.5kg ［室外機］質量43.5kg

おもな機能

★外気温2℃時。暖房を重視する時のめやすになります。 ※オープン価格商品の価格は販売店にお問い合わせください。

N-E8 SERIES（N SERIES）

冷房・暖房・除湿がかんたん快適。

「日本製＊」で基本機能にこだわった快適なエアコンです。

＊リモコンを除く。

ビッグルーバー

ワイドで心地よい気流をつくる。

ビッグルーバーがワイドな気流を送り出しお部屋を快適にします。

足もと気流制御

足もとを暖める快適暖房。

暖房時、定期的に温風を下向きに吹き出し、足もとを温めます。

エアコンの中はカラッと乾燥。 防サビ室外熱交換器

クオル Kual オリジナル機能

当店オリジナル機能として、室外機の熱交換器にサビや潮風に強い高耐久性ブルーフィンを採用しました。（N-E8タイプ）

エアコンの中はカラッと乾燥。 内部乾燥モード

室内機（熱交換器、通風路、送風ファン、ルーバー等）を微弱暖房運転または送風運転で乾燥させます。

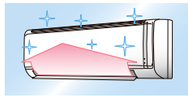

注）オフシーズン中に付着してしまったカビや汚れを取り除く機能ではありません。

抗菌・防カビ処理でカビの発生を抑えます。 抗菌・防カビフィルター※1

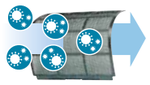

※1 試験機関名:一般財団法人 ボーケン品質評価機構／
試験方法:菌:抗菌性試験はJIS Z 2801による（試験番号014551-1及び2）
カビ:ハロー試験はJIS L 1902による（試験番号023699）／
試験結果:99%以上抑制。

運転開始時のイヤなニオイを抑えます。 ニオイカット制御

室内熱交換器に溜まったニオイをドレン水で封じ込め、冷房開始時のイヤなニオイを抑えます。

［別売］マルチクリーンフィルター

CSH-AF3 4906128 542186
2,000円＋消費税

○フィルター単体での試験結果です。実使用空間での実証結果ではありません。

［除菌］試験機関名:一般財団法人 ボーケン品質評価機構／試験方法:JIS L 1902 定量試験（菌液吸収法）
試験報告書番号:014215-1／試験方法:JIS Z 2801 定量試験（フィルム密着法） 試験結果:99%以上抑制
試験報告書番号:026256 試験は2種類のみの菌で実施。
［ダニ・花粉］試験機関名:福井大学／試験方法:（ダニ、花粉）ELISA法 試験結果:99%以上抑制。

N-E8 SERIES（N SERIES）

ビッグルーバー　内部乾燥モード　新冷媒R32　2010年省エネ基準クリア　最大高低差10m 最大配管長15m可（長配管）（4.0kWタイプは20m）（チャージレス10m）　フロンラベル A 地球温暖化への影響　日本製 MADE IN JAPAN（リモコンを除く）

［室内機］（W）ホワイト　待機時消費電力 約0.7W

運転切換ボタンで、「自動」「冷房」「ドライ」「送風」「暖房」のいずれかが選べます。

設定温度範囲：17℃～30℃（1℃刻み）
リモコンホルダー別売

CSH-N2220R用室外機

狭いベランダにもスッキリ取り付け

イラストはイメージです。

25・28・40タイプ用室外機

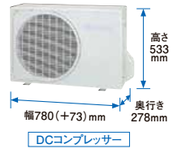

サビに強い！ エアコン室外機ベースに高耐食「ZAM®」*を採用。

＊（1）「ZAM」は、日鉄日新製鋼株式会社の登録商標です。
（2）「ZAM」は、日鉄日新製鋼株式会社が開発した溶融亜鉛Zn-アルミニウムAl-マグネシウムMg合金めっき鋼板の商品名です。

クオル Kual ココがオリジナルクオリティ機能
サビに強い防サビ室外熱交換器

CSH-N2220RE8

冷暖房時おもに 6畳用

（W）4906128 343431
〈室外機〉COH-N2220RE8 4906128 343639
（単相100V Ⅱ）
軽量コンパクト室外機

オープン価格※
低温暖房能力*2.8kW

（JIS C 9612:2013）［寸法規定］（JIS C 9612:2005）

期間消費電力量	目標年度	省エネ基準達成率	通年エネルギー消費効率（APF）
730kWh	2010年	100%	5.8

	畳数のめやす	能力	消費電力
冷房	6～9畳（10～15m²）	2.2kW（0.8～3.0kW）	565W（165～810W）
暖房	6～7畳（9～11m²）	2.5kW（0.8～3.9kW）	535W（160～1,075W）

［室内機］質量9.5kg ［室外機］質量18.5kg

CSH-N2520R

冷暖房時おもに 8畳用

（W）4906128 319832
〈室外機〉COH-N2520R 4906128 320135
（単相100V Ⅱ）

オープン価格※
低温暖房能力*3.3kW

（JIS C 9612:2013）［寸法規定］（JIS C 9612:2005）

期間消費電力量	目標年度	省エネ基準達成率	通年エネルギー消費効率（APF）
830kWh	2010年	100%	5.8

	畳数のめやす	能力	消費電力
冷房	7～10畳（11～17m²）	2.5kW（0.8～3.2kW）	570W（165～840W）
暖房	6～8畳（10～13m²）	2.8kW（0.8～4.6kW）	605W（160～1,245W）

［室内機］質量9.5kg ［室外機］質量30.0kg

クオル Kual ココがオリジナルクオリティ機能
サビに強い防サビ室外熱交換器

CSH-N2820RE8

冷暖房時おもに 10畳用

（W）4906128 343530
〈室外機〉COH-N2820RE8 4906128 343738
（単相100V Ⅱ）

オープン価格※
低温暖房能力*3.6kW

（JIS C 9612:2013）［寸法規定］（JIS C 9612:2005）

期間消費電力量	目標年度	省エネ基準達成率	通年エネルギー消費効率（APF）
929kWh	2010年	100%	5.8

	畳数のめやす	能力	消費電力
冷房	8～12畳（13～19m²）	2.8kW（0.8～3.4kW）	675W（165～940W）
暖房	8～10畳（13～16m²）	3.6kW（0.8～5.0kW）	835W（160～1,425W）

［室内機］質量10.0kg ［室外機］質量30.5kg

CSH-N4020R

冷暖房時おもに 14畳用

（W）4906128 320036
〈室外機〉COH-N4020R 4906128 320333
（単相100V Ⅱ）

オープン価格※
低温暖房能力*5.1kW

（JIS C 9612:2013）［寸法規定］（JIS C 9612:2005）

期間消費電力量	目標年度	省エネ基準達成率	通年エネルギー消費効率（APF）
1,455kWh	2010年	106%	5.2

	畳数のめやす	能力	消費電力
冷房	11～17畳（18～28m²）	4.0kW（0.7～4.2kW）	1,285W（155～1,380W）
暖房	11～14畳（18～23m²）	5.0kW（0.7～6.6kW）	1,415W（150～1,980W）

［室内機］質量10.0kg ［室外機］質量34.5kg

おもな機能

★外気温2℃時。暖房を重視する時のめやすになります。 ※オープン価格商品の価格は販売店にお問い合わせください。

冷房専用 SERIES

冷房専用・除湿のエアコンです。

「冷房しか使わない」方におすすめします。

エアコンの中はカラッと乾燥。

内部乾燥モード (RC-V2820R・V4020R)

運転停止後や冷房シーズン終了時のクリーン機能として室内機(熱交換器、通風路、送風ファン、ルーバー等)を送風運転で乾燥させます。

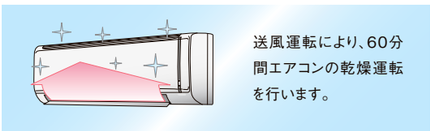

送風運転により、60分間エアコンの乾燥運転を行います。

注)オフシーズン中に付着してしまったカビや汚れを取り除く機能ではありません。

抗菌・防カビ処理でカビの発生を抑えます。

抗菌・防カビフィルター ※1

注)RC-2220Rは防カビフィルターとなります。

※1 試験機関名:一般財団法人 ボーケン品質評価機構/
試験方法:菌:抗菌性試験はJIS Z 2801による(試験番号014551-1及び2)
カビ:ハロー試験はJIS L 1902による(試験番号023699)/
試験結果:99%以上抑制。

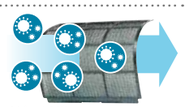

カビなどの菌

丸ごと洗えてお掃除ラクラク。

洗えるパネル

エアコン本体前面パネルはカンタンに取り外して丸洗いができるので、しっかりラクラクお掃除できます。

○このページは主にRC-V2820Rを例に説明しています。

冷房専用 SERIES

BIGルーバー ビッグルーバー(28・40タイプ) / 内部乾燥モード(28・40タイプ) / 新冷媒R32 / 最大高低差10m 最大配管長12m可(2.8・4.0kWタイプは15m)(チャージレス10m) / フロンラベル A 地球温暖化への影響 / 日本製 MADE IN JAPAN(リモコンを除く)

[室内機](W)ホワイト

6〜8畳用/RC-2220R 待機時消費電力 約4W

●RC-2220Rのルーバー操作は手動です。

[室内機](W)ホワイト

8〜12畳用/RC-V2820R 11〜17畳用/RC-V4020R 待機時消費電力 約0.7W

運転切換ボタンで、「自動」「冷房」「ドライ」「送風」のいずれかが選べます。

リモコンホルダー 別売

設定温度範囲:
20℃〜30℃(1℃刻み)

RC-2220R用室外機

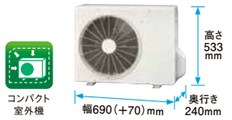

運転切換ボタンで、「自動」「冷房」「ドライ」「送風」のいずれかが選べます。

リモコンホルダー 別売

設定温度範囲:
17℃〜30℃(1℃刻み)

RC-V2820R用室外機

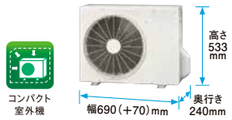

RC-V4020R用室外機

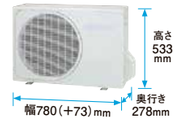

コンパクト室外機(RC-2220R・V2820R用)

狭いベランダにもスッキリ取り付け

●写真の室外機は、RC-2220R・V2820R用です。イラストはイメージです。

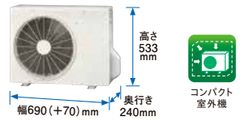

サビに強い! エアコン室外機ベースに高耐食「ZAM®」*を採用。

*(1)「ZAM」は、日鉄日新製鋼株式会社の登録商標です。
(2)「ZAM」は、日鉄日新製鋼株式会社が開発した溶融亜鉛Zn-アルミニウムAl-マグネシウムMg合金めっき鋼板の商品名です。

冷房時はおもに 6畳用 RC-2220R

(W) 4906128 321439
〈室外機〉RO-2220R 4906128 321538
(単相100V)
コンパクト室外機
オープン価格※

(JIS C 9612:2013)
期間消費電力量 367/429kWh

		畳数のめやす	能力	消費電力
冷房	50Hz	6〜8畳(9〜14m²)	2.0kW	595W
	60Hz	6〜9畳(10〜15m²)	2.2kW	720W

[室内機]質量7.0kg [室外機]質量23.0kg

冷房時はおもに 10畳用 RC-V2820R

(W) 4906128 321637
〈室外機〉RO-V2820R 4906128 321835
(単相100V)
コンパクト室外機
オープン価格※

(JIS C 9612:2013)
期間消費電力量 350kWh

	畳数のめやす	能力	消費電力
冷房	8〜12畳(13〜19m²)	2.8kW(0.8〜3.4kW)	820W(115〜950W)

[室内機]質量9.5kg [室外機]質量26.0kg

冷房時はおもに 14畳用 RC-V4020R

(W) 4906128 321736
〈室外機〉RO-V4020R 4906128 321934
(単相100V)
オープン価格※

(JIS C 9612:2013)
期間消費電力量 510kWh

	畳数のめやす	能力	消費電力
冷房	11〜17畳(18〜28m²)	4.0kW(0.8〜4.2kW)	1,340W(115〜1,455W)

[室内機]質量9.5kg [室外機]質量29.0kg

おもな機能(RC-2220R)

快適機能: おやすみ自動運転 / 自動運転
タイマー機能: 12時間切入タイマー
リモコン: 突起ボタン
クリーン&ドライ機能: 防カビフィルター / 洗えるパネル / ドライ運転 / マルチクリーンフィルター(別売)

おもな機能(RC-V2820R・V4020R)

基本機能: DCインバーター / DCシングルロータリーコンプレッサー / トルク制御
快適機能: 自動運転 / 風向スイング / パワーセーブ / オートルーバー
タイマー機能: 12時間切入タイマー
リモコン: 突起ボタン
クリーン&ドライ機能: 抗菌・防カビフィルター / ニオイカット制御 / 洗えるパネル / 健康ドライ / マルチクリーンフィルター(別売)

〈RC-2220R用別売フィルター〉●初回ご購入時のみ枠付きをお選びください。(29ページ参照)

[別売] マルチクリーンフィルター
CSH-AF1S 4906128 199083 3,300円+消費税

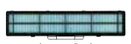

(1セット入り)

〈RC-V2820R・V4020R用別売フィルター〉

[別売] マルチクリーンフィルター
CSH-AF3 4906128 542186 2,000円+消費税

※オープン価格商品の価格は販売店にお問い合わせください。

ウインドエアコン SERIES

窓に取り付けられるおてがるエアコンです。今日買って、すぐに快適です。

おてがるエアコン

工事不要　室外機不要　壁穴不要

- 特殊な窓には取り付けできない場合がありますのでご注意ください。
- 取り付けには窓の開き幅が47cm以上必要です。
- 窓枠は窓の種類（アルミ、木、スチール）によって取り付けられる高さが異なりますので設置予定窓をご確認のうえ販売店にご相談ください。
- テラス窓（窓高さ140～190cm）の場合は別売テラス窓用取り付け枠（WT-8）を併用ください。

低消費電力設計　期間消費電力量 364kWh※
（CW-A1620E8において冷房期間のみ。50Hz時・60Hz時は416kWh）
※JISに基づくAPFから算出された期間消費電力量。算出基準の外気温度条件は、東京をモデルにしています。詳しくは33ページをご覧ください。

高さ77★cmの小窓にスッキリ据え付け
コンパクトサイズ
同梱窓枠の取付可能な窓高さ77～140cm
（標準取付枠の場合）

★アルミ製窓で立ち上がり10mm以上の窓の場合です。立ち上がりが10mm以下の場合（同梱の補助金具を使用）や、木製窓、スチール製窓の場合は窓の高さ80cm以上（CWHは84.3cm以上）必要となります。

〈CW-A1620E8・CW-A1820E8搭載〉

クオル KUAL 当店だけのオリジナル機能でおトクに快適！

サビに強く長持ち。
防サビ室外熱交換器
当店オリジナル機能として、室外熱交換器にサビや潮風に強い高耐久性ブルーフィンを採用しました。

ダニ・花粉を吸着し、抑制。
マルチクリーンフィルター※1
フィルター内の不織布がダニ・花粉をしっかり吸着し、抑制。

マルチクリーンフィルター&10年交換不要脱臭フィルター※2で、「空気清浄」も「脱臭」もダブルでおまかせ！

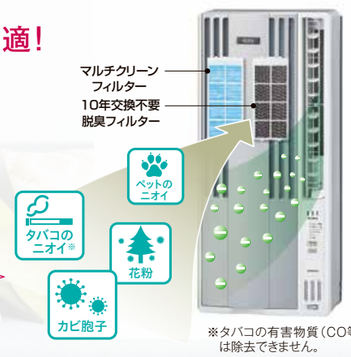

※タバコの有害物質（CO等）は除去できません。

取り付け簡単、手軽にすばやく設置可能。 簡単設置

窓枠を窓に取り付ける。

窓枠を固定する。

エアコンを取り付ける。

据え付け時間従来の**約1/3**※5

●窓の形状によってはドライバー等の工具が必要になります。
注）プッシュ式の窓には据え付けできません。

詳しくは、「ウインドエアコンの取り付け方」35～37ページをご覧ください。

冷房しながら、お部屋の空気をきれいにします。

換気（強制換気）機能　（Aシリーズ・冷暖房兼用タイプの機能です）

お部屋の空気を換気してキレイにします。

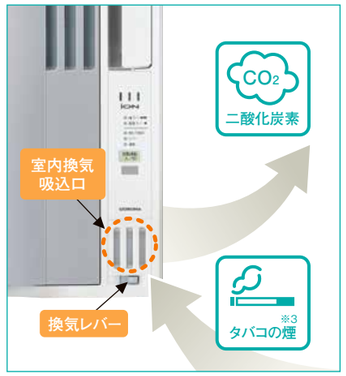

二酸化炭素

●測定条件：当社環境試験室6畳にタバコ5本分の煙を充満させて測定。
●6畳のお部屋の空気を約2時間で入れ替えることができます。

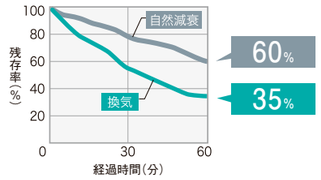

タバコの煙※3

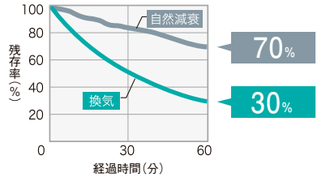

お部屋の空気をすっきりリフレッシュします。

マイナスイオン発生機能（電子放射式）　（Aシリーズの機能です）

「滝モード」と「高原モード」の二段階切り換えができます。

滝モード（パワフルイオンモード）
帰宅時や人数の多い時に
部屋中央部マイナスイオン量
約10,000個／cc※4

高原モード（通常イオンモード）
読書や勉強時に
部屋中央部マイナスイオン量
約3,000～5,000個／cc※4

マイナスイオンはプラスイオンとのバランスが大切です。
滝や渓流での10,000個/cc以上というマイナスイオン量は、短時間の癒しのレベルであり、通常人間が生活している自然環境では3,000～5,000個ぐらいが適量です。

※1 **[ダニ・花粉]** 試験機関名：信州大学繊維学部／試験方法：ELISA法・電気泳動法による植物花粉アレル物質の吸着及び変性試験／ダニ・花粉吸着の方法：マルチクリーンフィルターに金属フタロシアニンを担持／対象部分の名称：マルチクリーンフィルター／試験結果：99%以上抑制 動物性アレル物質及び植物花粉アレル物質の吸着及び変性を確認。
　別売 交換用フィルター（交換のめやす 約6ヵ月）CD-AF2　1,800円+消費税　4906128　184782
※2 **[脱臭]** 1日タバコ10本（アンモニア、アセトアルデヒド、酢酸の混合ガス）、10年相当分の脱臭効果を検証／試験方法：一般社団法人 日本電機工業会規格（1m³のBOX内における混合ガスの除去性能）にて測定。／試験結果：10年後も脱臭除去率50%以上。
　別売 交換用フィルター（交換のめやす 10年）CD-JF2　2,800円+消費税　4906128　255284
※3 タバコの有害物質（CO等）は除去できません。
※4 測定条件：当社環境試験室6畳中央付近、室温24℃、湿度50%、強風運転。
※5 当社設置未経験者で標準設置の場合約30分、当社従来機種CW-160NRとの比較。個人差がありますので目安とお考えください。
※6 図は音圧レベルでの比較です。1.6kWタイプ、室内側の値（50Hz時）。51dB：音響パワーレベル（40dB：音圧レベル）

低振動設計だから、室内はずっと快適です。 低振動設計 （冷房専用タイプの機能です）

当社従来機種（CW-162NR）と比べて
約20%低減※
※振動値（G）による比較。

コンプレッサー運転中
低振動設計
コンプレッサーのスムーズな回転により運転中の騒音を大幅に抑えました。

▼

コンプレッサー停止時
ゆっくり停止機能（低振動設計）
運転停止時の"ガタン"というコンプレッサーの停止音をコロナ独自の制御〈ゆっくり停止機能〉で和らげます。

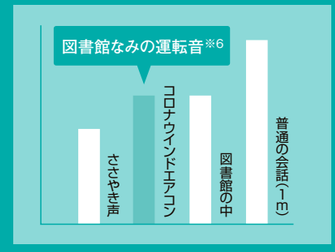

○このページは主にA1620E8を例に説明しています。

ウインドエアコン

分かりやすい簡単液晶リモコン。清潔にもこだわりました。

手元で運転状態を確認できます。

簡単液晶リモコン

Aシリーズのリモコンで説明しています。

20～30℃設定可能

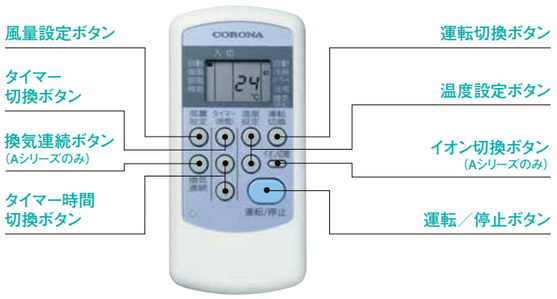

本体収納可能（冷房専用シリーズ）

注）冷房専用シリーズのみの機能です。冷暖房兼用タイプには搭載しておりません。

テラス窓用取付枠組立手順（概要）

1. それぞれの窓枠にパッキンを取り付ける。
2. 標準窓枠の取付台を外す。（不要）
3. 窓ストッパーをテラス窓用取付枠に移動する。
4. 標準窓枠とテラス窓用取付枠を組み付ける。

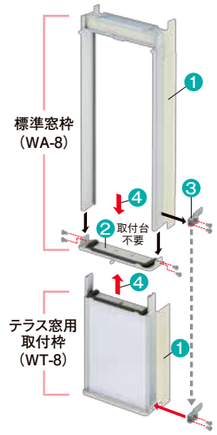

●詳しくはテラス窓用取付枠の取付工事説明書をご覧ください。

ドレン水内の細菌の繁殖を抑えます。

ドレン水除菌 ※1 （冷房専用シリーズに搭載）

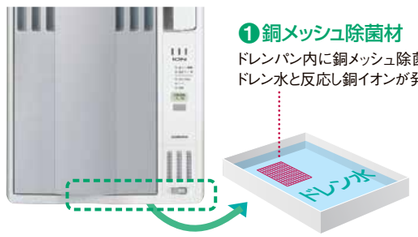

❶銅メッシュ除菌材

ドレンパン内に銅メッシュ除菌材を装着、ドレン水と反応し銅イオンが発生。

エアコン内部もしっかり除菌OK!

❷ドレン水内

銅イオンの除菌効果でドレン水を清潔に保ちます。

<除菌イメージ>

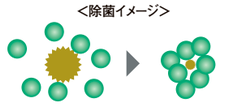

菌　Cu^{2+}（銅イオン）

※1 試験機関名:一般財団法人 新潟県環境衛生研究所／試験方法:浸漬法（試験番号 環研K第799号）／試験結果:99%以上抑制。

フィルターで吸着したニオイを触媒効果で分解、脱臭します。

10年交換不要脱臭※2フィルター

（冷房専用シリーズに搭載）

（フィルター単体での試験結果です。実使用空間での実証結果ではありません。）

※2［脱臭］1日タバコ10本（アンモニア、アセトアルデヒド、酢酸の混合ガス）、10年相当分の脱臭効果を検証／試験方法:一般社団法人 日本電機工業会規格（1m³のBOX内における混合ガスの除去性能）にて測定。／試験結果:10年後も脱臭除去率50%以上。

この繰り返しで脱臭効果が10年持続!

イラストはイメージです。

［別売］ 交換用フィルター（交換のめやす10年）
CD-JF2 3,100円+消費税 4906128 255284

内部乾燥モードでカラッと乾燥。

運転停止後のクリーン機能としてエアコン内部を送風で乾燥させます。

注）オフシーズン中に付着してしまったカビや汚れを取り除く機能ではありません。

洗えるオープンパネルでお手入れが簡単です。（冷房専用シリーズ）

オープンパネルがまるごと外せて、らくらく水洗いできます。

冷房専用シリーズ

Aシリーズ

オリジナル機能：マルチクリーンフィルター／空気清浄／脱臭／換気機能／10年交換不要脱臭フィルター／内部乾燥モード／マイナスイオン／ドレン水除菌

基本性能：オリジナル機能 防カビ室外熱交換器
快適機能：おやすみ自動運転／自動運転／低振動設計
クリーン&ドライ機能：防カビフィルター／洗えるパネル／ドライ運転
タイマー機能：12時間切入タイマー
ドレン機構：ノンドレン機構
リモコン：突起ボタン

77～140cm取付OK　日本製 MADE IN JAPAN（リモコンを除く）

●ドレンホース不要（ノンドレン）　●アルミ製標準窓枠（WA-8）同梱　●液晶リモコン本体収納可能

(S)シルバーメタリック

CW-A1620E8 マイナスイオン発生装置付
(S) 4906128 342632
（単相100V⏚）
オープン価格※ （JIS C 9612:2013）
期間消費電力量 364／416kWh

	畳数のめやす	能力	消費電力
50Hz	4～6畳（6～10m²）	1.4kW	545W
60Hz	4.5～7畳（7～11m²）	1.6kW	625W

（外形寸法）高さ750・幅335・奥行240mm
（質量）21kg

(S)シルバーメタリック

CW-A1820E8 マイナスイオン発生装置付
(S) 4906128 342731
（単相100V⏚）
オープン価格※ （JIS C 9612:2013）
期間消費電力量 416／468kWh

	畳数のめやす	能力	消費電力
50Hz	4.5～7畳（7～11m²）	1.6kW	605W
60Hz	5～8畳（8～12m²）	1.8kW	705W

（外形寸法）高さ750・幅335・奥行240mm
（質量）21kg

クオル KUAL　ココがオリジナルクオリティ機能
●サビに強い防サビ室外熱交換器　●マルチクリーンフィルター　●オリジナルカラー

Fシリーズ

10年交換不要脱臭フィルター／内部乾燥モード／ドレン水除菌

快適機能：おやすみ自動運転／自動運転／低振動設計
クリーン&ドライ機能：防カビフィルター／洗えるパネル／ドライ運転
タイマー機能：12時間切入タイマー
ドレン機構：ノンドレン機構
リモコン：突起ボタン

77～140cm取付OK　日本製 MADE IN JAPAN（リモコンを除く）

●ドレンホース不要（ノンドレン）　●アルミ製標準窓枠（WA-8）同梱　●液晶リモコン本体収納可能

(WS)シェルホワイト

オリジナル商品
CW-F1620E8
(WS) 4906128 342533
（単相100V⏚）
オープン価格※ （JIS C 9612:2013）
期間消費電力量 364／416kWh

	畳数のめやす	能力	消費電力
50Hz	4～6畳（6～10m²）	1.4kW	545W
60Hz	4.5～7畳（7～11m²）	1.6kW	625W

（外形寸法）高さ750・幅335・奥行240mm
（質量）21kg

(W)シティホワイト

CW-F1820
(W) 4906128 306832
（単相100V⏚）
オープン価格※ （JIS C 9612:2013）
期間消費電力量 416／468kWh

	畳数のめやす	能力	消費電力
50Hz	4.5～7畳（7～11m²）	1.6kW	605W
60Hz	5～8畳（8～12m²）	1.8kW	705W

（外形寸法）高さ750・幅335・奥行240mm
（質量）21kg

同梱 冷房専用シリーズ用標準取り付け枠
77★～140cmの窓に取り付けOK。

●取り付けには窓の開き幅が47cm以上必要です。
●高さが140～190cmの窓に取り付ける場合は、別途別売のテラス用取り付け枠（WT-8）をお買い求めの上、同梱の標準窓枠を併用してください。

別売 テラス窓用取り付け枠
WT-8 4906128 447788 7,700円+消費税
○同梱の標準窓枠と組み合わせて使用します。

冷暖房兼用タイプ

換気機能／内部乾燥モード

快適機能：おやすみ自動運転／自動運転
クリーン&ドライ機能：防カビフィルター／ドライ運転
タイマー機能：12時間切入タイマー
ドレン機構：オートドレン機構
リモコン：突起ボタン

●ドレン処理必要（オートドレン※）
※ドレン水が発生しますのでドレン処理が必要になります。発生したドレン水は屋外側より排水されます。
●アルミ製標準窓枠同梱

81.3～140cm取付OK　日本製 MADE IN JAPAN（リモコンを除く）

(WS)シェルホワイト

CWH-A1820
(WS) 4906128 305439
（単相100V⏚）
オープン価格※ （JIS C 9612:2013）
期間消費電力量 1,316／1,480kWh

		畳数のめやす	能力	消費電力
50Hz	冷房	4.5～7畳（7～11m²）	1.6kW	620W
	暖房	4～5畳（7～8m²）	1.8kW	575W
60Hz	冷房	5～8畳（8～12m²）	1.8kW	725W
	暖房	5～6畳（8～10m²）	2.2kW	695W

（外形寸法）高さ780・幅360・奥行222mm （質量）24kg

同梱 冷暖房兼用タイプ用標準取り付け枠
81.3★～140cmの窓に取り付けOK。

●集合住宅の小窓にぴったりフィットするコンパクトサイズ。付属の窓枠セットで81.3～140cmの窓に取り付けられます。
●取り付けには窓の開き幅が49.5cm以上必要です。
●高さが140～190cmの窓に取り付ける場合は、別途別売のテラス用取り付け枠（WT-8H）をお買い求めの上、同梱の標準窓枠と併用してください。
注）CWHタイプはドレン水を排水するための部材の取り付けがあるため、冷房専用タイプより取り付け時間がかかります。

別売 テラス窓用取り付け枠
WT-8H 4906128 198086 6,700円+消費税
○同梱の標準窓枠と組み合わせて使用します。

★アルミ製窓で立ち上がり10mm以上の窓の場合です。立ち上がりが10mm以下の場合（同梱の補助金具を使用）や、木製窓、スチール製窓の場合は窓の高さ80cm以上（CWHは84.3cm以上）必要となります。

※オープン価格商品の価格は販売店にお問い合わせください。

衣類乾燥除湿機
H
SERIES

選べるモードと自在の風でたっぷり部屋干し。

広いリビングにおすすめの
大容量タイプ。

○写真はイメージです。

衣類乾燥　カラッと快適！スピード部屋干し約62分。※1

コンプレッサー式で
1回あたりの消費電力量
約650Wh

花粉の季節や梅雨時の部屋干しに便利です。　選べる4つのモード

標準モード	ecoモード	夜干しモード	厚物モード ※4
すばやく乾かす	電気代を節約	夜間寝ている間に	しっかり厚物乾燥
衣類乾燥スピード 約62分 ※1	節電効果 約40%※2（当社比）	39dB※3（CD-H1020は36dB）	スウェットもデニムもおまかせ！
	○衣類乾燥時間は長くなります。		
大風量除湿 ＋ 300W ヒーター温風	除 湿 ＋ 送 風	運転音セーブ ＋ 満水時送風切り替え	しっかり乾燥（ヒーター温風） ＋ 上部への温風追加

スイングを選んでムダなく部屋干し。　風向き自在ワイドスイングルーバー

洗濯物を広く干すとき　洗濯物が多いとき　少量の洗濯物・ピンポイント　クローゼット・押入れ

■ 洗濯物が乾いたら自動で運転停止。

衣類乾燥オートストップ

■ 少量の衣類もすばやく乾く。　少量衣類乾燥時間

給食着	Yシャツ2枚	スポーツウエア上下
約16分※5	約20分※5	約20分※5

※実使用時の衣類乾燥時間は設置環境、使用条件により異なります。

※1 CD-H1820において。CD-H1020は約87分となります。除湿機の衣類乾燥性能は、一般社団法人 日本電機工業会自主基準（JEMA-HD 090:2017）に基づき以下の条件のもとで試験を行った値です。試験条件／●部屋の広さ6畳●室温20℃湿度70%●洗濯物2kg相当:Tシャツ3枚、Yシャツ2枚、パジャマ1組、下着7枚、靴下2足、タオル3枚●運転モード［衣類乾燥］運転60Hz地区。なお実使用時の衣類乾燥時間は使用環境・使用条件により異なります。　※2 CD-H1820において。当社調べ 試験条件／●部屋の広さ6畳●室温20℃湿度70%●洗濯物2kg相当:Tシャツ3枚、Yシャツ2枚、パジャマ1組、下着7枚、靴下2足、タオル3枚●運転モード［衣類乾燥］運転60Hz地区。なお実使用時の衣類乾燥時間は使用環境・使用条件により異なります。60Hzの消費電力量比較:衣類乾燥〈標準モード〉550Wh、〈ecoモード〉330Whの乾燥までの積算消費電力量の比較が約40%節電。〈ecoモード〉で運転した場合、衣類乾燥時間は標準モードに比べて長くなります。除湿能力も低下します。CD-H1020の場合は〈標準モード〉630Wh、〈ecoモード〉350Whとなります。　※3 本体前方1mで測定、CD-H1820の場合、除湿能力は約23%低下します。CD-H1020は約9%低下します。（標準モードに対する夜干しモードの除湿能力低下率）。〈標準モード〉CD-H1820は50dB、CD-H1020は41dBとなります。　※4 効率よく乾燥させるために厚物は除湿機の真上か後ろ側（吹出口）の中央に干してください。　※5 当社調べ 試験条件／●部屋の広さ6畳相当●室温20℃湿度70%●運転モード［衣類乾燥］運転60Hz地区。

除　湿　コンプレッサー式だからお得に除湿。

広いリビングや複数のお部屋に。

1日18Lのハイパワー除湿

18※3 L／日［60Hz］
（50Hzは16L／日）

※6 CD-H1820、室温27℃、相対湿度60%で24時間運転した時の除湿量（60Hz）。

低消費電力だから電気代が安い。

DC送風モーター搭載 ＋ コンプレッサー式

1時間あたり 約6※7 円

※7 CD-H1019（10L／日クラス）、除湿時（定格時）消費電力（50／60Hz）195／230W、電力料金目安単価 27円／kWh（税込）［平成26年4月改定］にて試算。

型 式	除湿時の消費電力（50／60Hz）	除湿時の電気代のめやす（50／60Hz）
CD-H1020	195／230W	5.3／6.2円／L
CD-H1820	280／310W	7.6／8.4円／L

2つのフィルターが捕集したウイルス・菌・タバコのニオイを抑制。

抗菌・防カビ※8フィルター

ウイルス抑制※9・除菌※10・脱臭※11 10年交換不要フィルター

○抗菌・防カビ、ウイルス抑制・除菌・脱臭性能はフィルターに捕集したものに効果を発揮します。実使用空間での実証結果ではありません。（定期的なお手入れが必要です）

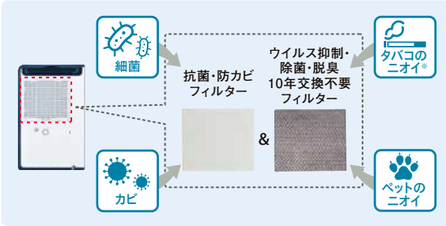

○イラストはイメージです。　※タバコの有害物質（CO等）は除去できません。

■ お部屋の空気をかきまぜて 冷暖房時の温度ムラを改善。

サーキュレータモード（送風モード）

フィルターでウイルス抑制・除菌・脱臭
捕集したウイルス・菌を抑制

DC送風モーターだから
1時間あたり 約0.1円※12

静音運転（27dB※13）

○イラストはイメージです。

H SERIES　Family type　快適な衣類乾燥、広いリビングの除湿におすすめの大能力タイプ。

除湿量1日 18L（50Hzは16L）

除湿可能面積のめやす	
50Hz	プレハブおもに31畳（51m²）
	木造20～鉄筋40畳（33～67m²）
60Hz	プレハブおもに35畳（57m²）
	木造23～鉄筋45畳（38～75m²）

CD-H1820　（AE）4906128 322931　（TU）4906128 323037

オープン価格※

（外形寸法）高さ570・幅365・奥行202mm
（質量）12.5kg
（使用可能室温）約5℃～40℃

コンプレッサー式除湿機（ヒーター温風乾燥タイプ）

ウイルス抑制・除菌・脱臭 10年交換不要フィルター　HFC採用除湿機　日本製 made in Japan

DC送風モーター　オートワイド上下ルーバー　オートスイング左右ルーバー　内部乾燥モード

●オートストップ機能　●大容量4.5Lタンク　●除湿（自動・冬モード・強・弱）
●衣類乾燥（eco・夜干し・標準・厚物）　●サーキュレータ（標準・静音）
●満水メロディー　●24時間切り忘れ防止機能　●5段階湿度設定
●1～9時間「切」タイマー付

（TU）アーバンブラウン
（AE）エレガントブルー

除湿量1日 10L（50Hzは9L）

除湿可能面積のめやす	
50Hz	プレハブおもに17畳（29m²）
	木造11～鉄筋23畳（19～38m²）
60Hz	プレハブおもに19畳（32m²）
	木造13～鉄筋25畳（21～42m²）

CD-H1020　（AE）4906128 322832

オープン価格※

（外形寸法）高さ570・幅365・奥行202mm
（質量）12.0kg
（使用可能室温）約5℃～40℃

コンプレッサー式除湿機（ヒーター温風乾燥タイプ）

ウイルス抑制・除菌・脱臭 10年交換不要フィルター　HFC採用除湿機　日本製 made in Japan

DC送風モーター　オートワイド上下ルーバー　左右ルーバー（手動）　内部乾燥モード

●オートストップ機能　●大容量4.5Lタンク　●除湿（自動・冬モード・強・弱）
●衣類乾燥（eco・夜干し・標準・厚物）　●サーキュレータ（標準・静音）
●満水メロディー　●24時間切り忘れ防止機能　●5段階湿度設定
●1～9時間「切」タイマー付

（AE）エレガントブルー

※8 試験機関名:一般財団法人 ボーケン品質評価機構／試験方法:菌～抗菌性試験（試験番号12021853-1）、カビ～かび抵抗性試験（試験番号12016223-1）試験結果:99%以上抑制。※9［ウイルス抑制］当社基準に基づき10年必要量のウイルス抑制剤を添着。／試験機関名:一般財団法人 日本食品分析センター／試験方法:フィルターにウイルス浮遊液を滴下し、室温にて24時間保存した後、ウイルス感染価を測定／試験結果:99.9%抑制／試験報告書番号:第09006877001-01号 試験は1種類のみのウイルスで実施。　※10［除菌］当社基準に基づき10年必要量の除菌剤を添着。／試験機関名:一般財団法人 ボーケン品質評価機構／試験方法:JIS Z 2801 定量試験（フィルム密着法）／試験結果:99%以上抑制／試験報告書番号:026255-1、026255-2、030578、026255-4 試験は2種類のみの菌で実施。　※11［脱臭］1日タバコ10本（アンモニア、アセトアルデヒド、酢酸の混合ガス）、10年相当分の脱臭効果を検証／試験方法:一般社団法人 日本電機工業会規格（1m³のBOX内における混合ガスの除去性能）にて測定。／試験結果:10年後も脱臭除去率50%以上。　※12 CD-H1020・H1820静音モード時の値。CD-H1020送風時消費電力（50／60Hz）静音モード時4.1／4.1W。標準モード時9／9W。CD-H1820送風時消費電力（50／60Hz）静音モード時4.6／4.6W。標準モード時9.7／9.7W。電力料金目安単価27円／kWh（税込）にて試算。　※13 CD-H1020・H1820静音モード時の値。送風量が約38%低下します。標準モード38dB。

除湿機にお部屋を冷やす機能はありません。むしろ運転中は熱を発生しますので温度が上がります。

※オープン価格商品の価格は販売店にお問い合わせください。　○このページは主にCD-H1820を例に説明しています。

衣類乾燥除湿機
S
SERIES

コンパクトでもしっかり部屋干し。

○写真はイメージです。

衣類乾燥　カラッと部屋干し約136分。※1

コンプレッサー式で
1回あたりの消費電力量
約553Wh

しっかり乾かす。
速乾モード

強風連続運転で
カラッと衣類乾燥

温度センサーで検知。
おまかせモード

強風運転 ＞ 弱風運転 ＞ 自動停止
オートストップ衣類乾燥

2段階のスイング範囲で効率的。
ワイドスイング　上吹きスイング

■少量衣類乾燥時間

給食着	▶ 約33分※2
Yシャツ1枚	▶ 約38分※2
スポーツウエア上下	▶ 約34分※2

※実使用時の衣類乾燥時間は設置環境、使用条件により異なります。

除　湿　コンプレッサー式だからお得に除湿。

しっかり除湿できて電気代も安い。
標準モード

1Lのペットボトル
6.3本※3（50Hzは5.6本）

1時間あたり
約6円※4

湿度を60%に保って快適節電。
自動モード

1時間あたり
約3.2円※5

電気代
約40%節電※5
（当社比）

こだわりのビッグタンク

約11時間連続運転OK。
（60Hz時。50Hzは約13時間）

水捨て回数が少ない！

フタ付きで水がこぼれにくく、
排水しやすい。

排水口は片手で
簡単開閉！

フタを付けたまま排水
できます。

シンプルな形だから
お掃除が簡単。

手がラクに入るから
お手入れラクラク！

使いやすい
操作パネル

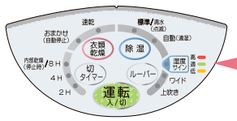

湿度サイン
ランプの色でお知らせ

両手で持てる
大型とって

※1 除湿機の衣類乾燥性能は、一般社団法人 日本電機工業会自主基準（JEMA-HD 090:2017）に基づき以下の条件のもとで試験を行った値です。試験条件／●部屋の広さ6畳●室温20℃湿度70%●洗濯物2kg相当:Tシャツ3枚、Yシャツ2枚、パジャマ1組、下着7枚、靴下2足、タオル3枚●運転モード[衣類乾燥]運転60Hz地区。なお実使用時の衣類乾燥時間は使用環境・使用条件により異なります。
※2 当社調べ 試験条件／●部屋の広さ6畳相当●室温20℃湿度70%●運転モード[衣類乾燥]運転60Hz地区。
※3 除湿能力は、室温27℃・相対湿度60%を持続する室内で、24時間60Hzで運転した場合の数値です。
※4 除湿運転の標準モード時、消費電力180／205W（50／60Hz）、60Hzでの試算。電力料金目安単価27円／kWh（税込）にて試算。
※5 試験条件:除湿運転〈標準・自動モード〉50Hzにて当社環境試験室8畳、室温27℃、湿度80%で除湿運転し、8時間運転後の積算消費電力量〈標準モード〉1556Wh、〈自動モード〉948Whの比較[50Hz]。

S Series　Personal type　手軽に除湿、しっかり衣類乾燥ができるお得なスリムタイプ。

（W）ホワイト

（P）ミルキーピンク

除湿量1日 6.3L（50Hzは5.6L）

除湿可能面積のめやす	
50Hz	プレハブおもに11畳（18m²）
	木造7～鉄筋14畳（12～23m²）
60Hz	プレハブおもに12畳（20m²）
	木造8～鉄筋16畳（13～26m²）

CD-S6320　（W）4906128 305033　（P）4906128 305132

オープン価格※
（外形寸法）高さ533・幅170・奥行365mm
（質量）8.3kg
（使用可能室温）約5℃～40℃

コンプレッサー式除湿機
部屋干し衣類乾燥　ビッグルーバー　オート上下ルーバー　内部乾燥モード　HFC採用除湿機　日本製 made in Japan

●除湿（標準・自動）　●衣類乾燥（速乾・おまかせ）　●満水メロディー　●オートストップ機能
●3.0Lビッグタンク　●2・4・8時間「切」タイマー付　●24時間切り忘れ防止機能

除湿機にお部屋を冷やす機能はありません。むしろ運転中は熱を発生しますので温度が上がります。

※オープン価格商品の価格は販売店にお問い合わせください。

冷風・衣類乾燥除湿機

どこでもクーラー

1台3役で多機能&パワフル。部屋干し・冷風・除湿がパワフルに！

1台で部屋干しと冷風と除湿の3役をこなして1年中大活躍。
移動も簡単だから、気軽にお好きな場所に運んでお使いください。

○写真はイメージです。

冷　風　エアコンが使えない場所やちょっと涼みたいときに。

エアコンと違い部屋全体を冷房することはできません。閉めきった場所で使われた場合はむしろ室温が上昇します。

最大吹き出し温度差－11℃※1のさわやか冷風。選べる3つの風量

除湿されたカラッとした空気を室温より最大で約11℃差まで冷却し、快適な涼しさを届けます。

パワフル　標準　弱

生活シーンに合わせて選べます。3モードスイングルーバー

背面から出る排熱を室外に出してさらに快適。

布製排熱ダクト（同梱）

背面から排出される温風を室外に排出するための排熱ダクトを付属。冷風を効果的に行えます。

●ダクトがふさがり排熱できなくなった時には安全センサーで保護制御します。注）付属の排熱ダクト以外は使用しないでください。またダクトを延長して使用しないでください。故障の原因となります。

別売

ダクトパネル

ダクトパネルを窓に取り付けて、熱を室外に出すことでより快適にお使いいただけます。

●30ページ「冷風・衣類乾燥除湿機（どこでもクーラー）用別売部品」をご覧ください。

こんなシーンにおすすめ

排熱を外に出して涼しさアップ。

エアコンが効かないキッチンで。

寝苦しい夜もさわやかに。

押し入れ乾燥にもご利用できます。

衣類乾燥　しっかり部屋干し約99分。※2

コンプレッサー式で
1回あたりの消費電力量
約526Wh

乾きにくい梅雨時や冬の衣類乾燥で大活躍。ランドリールーバー

ランドリールーバーを上向きにすることで簡単に衣類乾燥ができます。

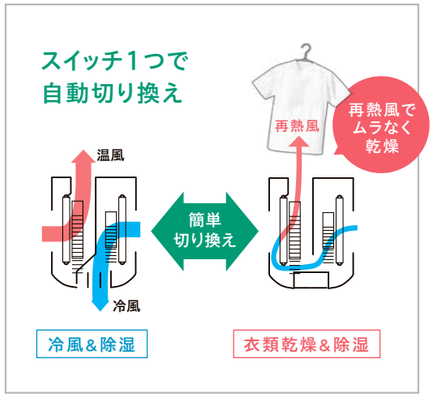

除　湿　広いリビングルームも、クローゼットも強力除湿。

ダニ・カビ・結露の発生を抑える、14L／日※3（60Hz）の強力除湿。

（50Hzは12L／日）

14※3 L／日
［60Hz］
（50Hzは12L／日）

約10時間※4の連続運転ができる。大容量タンク

5.8L
大容量タンク

満水になったら自動で運転停止
オートストップ機構

持ち運びに便利なとって付

満水をお知らせする
満水メロディー（大きな古時計）

※1 CDM-1420において、60Hz時、室温27℃、湿度60%RH（温度と湿度の条件により多少変化します） CDM-F1020は最大吹き出し温度差約－10℃となります。
※2 CDM-1420。CDM-F1020は約119分、1回あたりの消費電力量約423Whとなります。
除湿機の衣類乾燥性能は、一般社団法人 日本電機工業会自主基準（JEMA-HD 090:2017）に基づき以下の条件のもとで試験を行った値です。試験条件／●部屋の広さ6畳●室温20℃湿度70%●洗濯物2kg相当:Tシャツ3枚、Yシャツ2枚、パジャマ1組、下着7枚、靴下2足、タオル3枚●運転モード「衣類乾燥」運転60Hz地区。なお実使用時の衣類乾燥時間は使用環境・使用条件により異なります。
※3 CDM-1420の値。除湿能力は、室温27℃・相対湿度60%を持続する室内で24時間60Hzで運転した場合の数値です。
※4 CDM-1420 60Hz時の値。50Hz時は約12時間となります。

○このページは主にCDM-1420を例に説明しています。

使いやすい機能も満載。

3つの機能を簡単に操作できます。
操作パネル

冷 風　衣類乾燥　除 湿

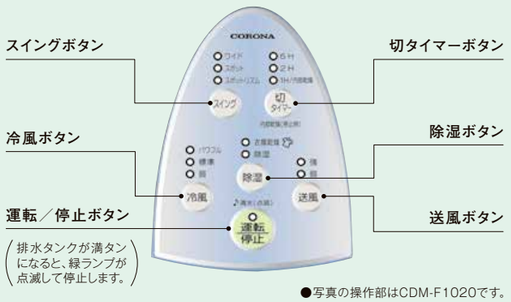

●写真の操作部はCDM-F1020です。

本体内部をカラッと清潔に。
内部乾燥モード

運転停止後に本体（熱交換器、通風路、送風ファン、ルーバー等）を乾燥させ、カビの発生を抑制し、イヤなニオイを抑えます。

注）オフシーズン中に付着してしまったカビや汚れを取り除く機能ではありません。

冷風弱モード時 低騒音設計38dB。※1
ツインロータリーコンプレッサー搭載

なめらかなコンプレッサーの回転により製品振動を抑えました。

ツインロータリー

ニオイをキャッチして、きれいな風で除湿します。
除菌※2・脱臭※3シート（CDM-F1020）

●除菌・脱臭機能はシートに捕集したものに効果を発揮します。実使用空間での実証結果ではありません。

○イラストはイメージです。

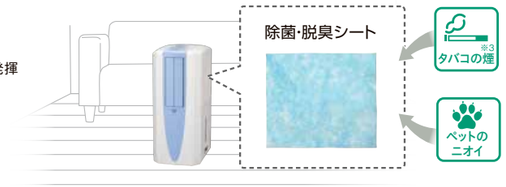

■別売フィルター

除菌・脱臭シート

CD-DS2　4906128 286080
600円+消費税
●交換のめやす:1年
●CDM-F1020に使用できます。

エアコンと違い部屋全体を冷房することはできません。閉めきった場所で使われた場合はむしろ室温が上昇します。

どこでもクーラー　能力別で選べる2つのラインアップ。どちらも「布製排熱ダクト付」です。

除湿能力1日 14L　布製排熱ダクト同梱

	能　力	使用可能室温
冷 風	最大吹出温度差 −11℃※4	5〜35℃
除 湿	12／14L／d	5〜35℃

（50／60Hz）

除湿可能面積のめやす	
50Hz	プレハブおもに23畳（38m²）
	木造15〜鉄筋30畳（25〜50m²）
60Hz	プレハブおもに27畳（44m²）
	木造18〜鉄筋35畳（29〜58m²）

CDM-1420（W）4906128 326632

本体希望小売価格 76,800円+消費税

（外形寸法）高さ600・幅250・奥行386mm
（質量）13.5kg　○排熱ダクト長さ:950mm

（W）クールホワイト

DC送風モーター

冷風　衣類乾燥　除湿　送風　内部乾燥モード　HFC　日本製 made in Japan

●ツインロータリーコンプレッサー内蔵　●1・2・6時間「切」タイマー
●3モードスイングルーバー付　●満水メロディー

除湿能力1日 10L　布製排熱ダクト同梱

	能　力	使用可能室温
冷 風	最大吹出温度差 −10℃※6	5〜35℃
除 湿	9／10L／d	5〜35℃

（50／60Hz）

除湿可能面積のめやす	
50Hz	プレハブおもに17畳（29m²）
	木造11〜鉄筋23畳（19〜38m²）
60Hz	プレハブおもに19畳（32m²）
	木造13〜鉄筋25畳（21〜42m²）

CDM-F1020（A）4906128 326731

本体希望小売価格 72,800円+消費税

（外形寸法）高さ600・幅250・奥行386mm
（質量）13.0kg　○排熱ダクト長さ:950mm

（A）スカイブルー

DC送風モーター

冷風　衣類乾燥　除湿　送風　内部乾燥モード　HFC　日本製 made in Japan

●ツインロータリーコンプレッサー内蔵　●1・2・6時間「切」タイマー
●3モードスイングルーバー付　●満水メロディー　●除菌・脱臭シート

※1　CDM-F1020冷風弱モード時、除湿能力は低下します。CDM-1420冷風弱モード時は44dBとなります。なお、除湿運転時CDM-F1020は42dB、CDM-1420は46dBとなります。
※2　試験機関名:一般財団法人 ボーケン品質評価機構／試験方法:JIS L 1902定量試験（菌液吸収法）／試験結果:99%以上抑制／試験報告書番号:026625-1、026625-2試験は2種類のみの菌で実施。
※3　タバコの有害物質（CO等）は除去できません。
※4　60Hz時、室温27℃、湿度60%RH（温度と湿度の条件により多少変化します）

別売部品・仕様表

■セパレートエアコン用別売部品（室外機据付用部品）

C-YZAM（屋根置台）4906128 257486　5,800円+消費税

●最大耐荷重:80kg
●エアコン固定寸法　W:70〜700　D:140〜330

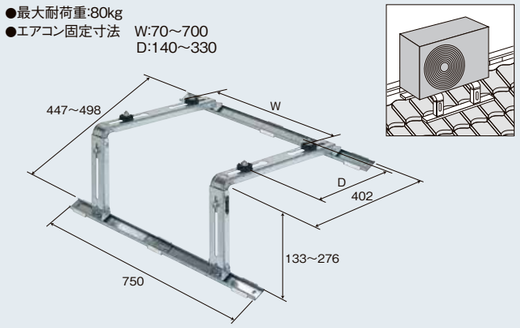

角度調整範囲　12°〜30°（無段階）

C-YAZAM（屋根直角置台）4906128 257585　8,500円+消費税

●最大耐荷重:80kg
●エアコン固定寸法　W:200〜700　D:70〜550

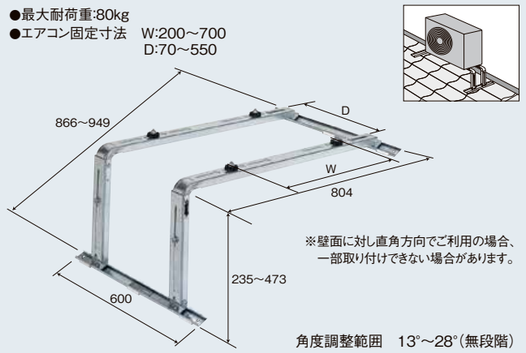

※壁面に対し直角方向でご利用の場合、一部取り付けできない場合があります。

角度調整範囲　13°〜28°（無段階）

C-KZAM（壁面置台）4906128 257684　7,000円+消費税

●最大耐荷重:80kg
●エアコン固定寸法　W:70〜940　D:160〜330

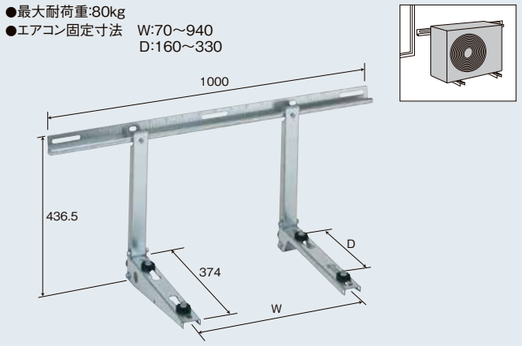

C-TZAM（公団用吊金具）4906128 257783　7,500円+消費税

●最大耐荷重:80kg
●エアコン固定寸法　W:300〜700　D:140〜360

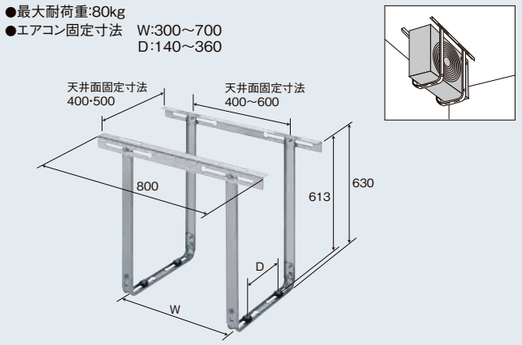

C-HWZAM（高置台）4906128 257882　16,000円+消費税

●最大耐荷重:80kg×2
●エアコン固定寸法　W:295〜620　D:150〜338
●一段目室外機有効寸法　幅723×奥行304×高さ792

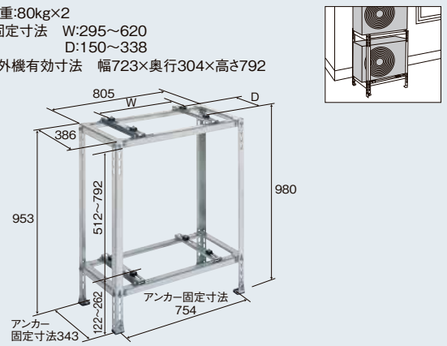

防雪カバー

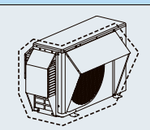

COH-BC1　4906128 070382
23,000円+消費税
W22〜40タイプ用

ERB-BC2　4906128 254881
23,000円+消費税
W56タイプ用

据付桟セット

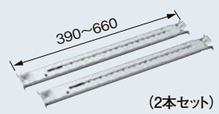

（2本セット）

SS-1　4906128 502906
1,200円+消費税

別売部品・仕様表

■セパレートエアコン用別売フィルター（過去11年間）

	別売フィルター	型式・価格	交換のめやす	適応機種	バーコード	製品コード
セパレート	空気清浄フィルター（PM2.5対応）	CSH-PM1 4906128 070283 3,100円+消費税	3年	CSH-Wシリーズ（2020、2019、2018、2017、2016、2015）	4 906128 070283	3180702
	10年交換不要フィルター	CSH-JF2 4906128 542780 3,100円+消費税	10年	CSH-Wシリーズ（2015、2014、2013、2012、2011、2010） CSH-MGシリーズ（2009）	4 906128 542780	3185427
	10年交換不要脱臭フィルター	CSH-JF3 4906128 069881 3,100円+消費税	10年	CSH-Wシリーズ（2020、2019、2018、2017、2016）	4 906128 069881	3180698
	マルチクリーンフィルター	CSH-AF3 4906128 542186 2,000円+消費税	3ヵ月	RC-Vシリーズ（2020、2019、2018、2017、2016、2015、2014、2013） CSH-Nシリーズ（2020、2019、2018、2017、2016、2015、2014、2013、2012、2011、2010） CSH-MGシリーズ（2009） CSH-SGシリーズ（2009） 〈50タイプは除く〉	4 906128 542186	3185421
	マルチクリーンフィルター* 1セット入り（フィルターセット）	CSH-AF1S 4906128 199083 3,300円+消費税 ダニやスギ花粉などを捕集・分解します。さらに脱臭・除菌・空気清浄効果もあります。	3ヵ月	RC-22シリーズ（2020、2019、2018、2017、2016、2015、2014、2013） 冷房専用シリーズ（2012、2011、2010、2009） CSH-S509G2（2009）	4 906128 199083	3181990
	マルチクリーンフィルター*	CSH-AF1 4906128 184485 2,000円+消費税	3ヵ月	RC-22シリーズ（2020、2019、2018、2017、2016、2015、2014、2013） 冷房専用シリーズ（2012、2011、2010、2009） CSH-S509G2（2009）	4 906128 184485	3181844

*初回ご購入時はフィルターセット（枠付き）をお選びください。2回目以降はフィルターはフィルター単品をお選びください。

■ウインドエアコン別売フィルター

	別売フィルター	型式・価格	交換のめやす	適応機種	バーコード	製品コード
ウインドエアコン	マルチクリーンフィルター	CD-AF2 4906128 184782 1,800円+消費税	6ヵ月	CW-AEシリーズ（2019、2018、2017、2016、2015、2014、2013、2012）	4 906128 184782	3481847
	10年交換不要脱臭フィルター	CD-JF2 4906128 255284 3,100円+消費税	10年	CW-AEシリーズ（2020、2019、2018、2017、2016） CW-F・CW-FEシリーズ（2020、2019、2018、2017、2016）	4 906128 255284	3482552

■セパレートエアコン用別売部品

リモコンホルダー
CSH-RH1 4906128 171386 800円+消費税
防振ゴムセット
COH-BGS1 4906128 059684 6,600円+消費税 ※W56タイプには使用できません。

■ウインドエアコン用別売部品

窓　枠	据　付	型式・価格	取付可能窓寸法	適用機種
CW用 冷房専用シリーズ	標準タイプ（同梱の標準窓枠）	WA-8 4906128 447689 13,200円+消費税	77～140cm	CW-A1620E8 CW-A1820E8 CW-F1620E8 CW-F1820
	テラス窓用 ☆同梱の標準窓枠と組み合わせて使用します。	WT-8 4906128 447788 7,700円+消費税	140～190cm	
CWH用 冷暖房兼用タイプ	標準タイプ（同梱の標準窓枠）	別売設定はありません。	81.3～140cm	CWH-A1820
	テラス窓用 ☆同梱の標準窓枠と組み合わせて使用します。	WT-8H 4906128 198086 6,700円+消費税	140～190cm	

CORONA 公式オンラインストア
コロナ ストア
コロナ製品の交換部品は、インターネットサイトにてご購入いただけます。

コロナストアなら手軽に交換部品が注文できます!
パソコンでお買い物
コロナストア 検索
https://ec.coronaweb.com/shop/
スマートフォンでお買い物

■除湿機用別売フィルター（過去11年間）

	別売フィルター	型式・価格	交換のめやす	適応機種	バーコード	製品コード
除湿機	ウイルス抑制・除菌・脱臭10年交換不要フィルター	CD-JF3 4906128 067283 3,500円+消費税	10年	CD-H1820・H1020（2020） CD-H1819・H1019（2019） CD-H1818・H1018（2018） CD-H1817・H1017（2017） CD-H1816・H1016（2016） CD-H1815・H1015（2015）	4 906128 067283	3480672
	除菌・脱臭シート	CD-DS1 4906128 272984 500円+消費税	1年	CD-H1814・H1014 CD-H1813・H1013（2014、2013）	4 906128 272984	3482729
	ウイルス抑制・除菌・脱臭10年交換不要フィルター	CD-JF1 4906128 255185 2,500円+消費税	10年	CD-P6315・P6314・P6313・P6312・P6311（2015、2014、2013、2012、2011）	4 906128 255185	3482551
	ウイルス抑制・除菌・脱臭10年交換不要フィルター	CD-JF2 4906128 255284 2,800円+消費税	10年	CD-H1012・H1812・H1011・H1811（2012、2011）	4 906128 255284	3482552
	マルチクリーンフィルター	CD-AF2 4906128 184782 1,800円+消費税	6ヵ月	CD-Hi185・Hi105（2010、2009、2008、2007）	4 906128 184782	3481847
	マルチクリーンフィルター	CD-AF1 4906128 184683 1,500円+消費税	6ヵ月	CD-Piシリーズ（2010、2009、2008、2007）	4 906128 184683	3481846

■冷風・衣類乾燥除湿機（どこでもクーラー）用別売フィルター

	別売フィルター	型式・価格	交換のめやす	適応機種	バーコード	製品コード
どこでもクーラー	除菌・脱臭シート	CD-DS2 4906128 286080 500円+消費税	1年	CDM-F1020（2020） CDM-F1019（2019）	4 906128 286080	3482860

■冷風・衣類乾燥除湿機（どこでもクーラー）用別売部品

●ダクトパネル取り付けで、快適空間がさらに広がります。

標準タイプ	**長窓用ダクトパネル** ●高さ1,330～1,620mmの窓に取り付けるためのダクトパネルです。	HDP-100M 4906128 185581 9,400円+消費税
	標準ダクトパネル ●高さ820～1,330mmの窓に取り付けるためのダクトパネルです。	HDP-70M 4906128 185482 8,300円+消費税
	小窓用ダクトパネル ●高さ725～835mmの窓に取り付けるためのダクトパネルです。 （725mm以下の場合でも、カットすれば400mmの小窓まで取り付けられます。）	HDP-50M 4906128 185383 7,200円+消費税
テラス窓タイプ	**テラス窓用ダクトパネル** ●高さ1,620～2,000mmの窓に取り付けるためのダクトパネルです。	HDP-180M 4906128 185680 9,900円+消費税
	テラス延長キット ●高さ1,620～2,000mmの窓に取り付けるためのダクトパネルです。 ●標準ダクトパネル（HDP-70M）をお持ちの際は、こちらのキットを用いることで取り付けることができます。 ●標準ダクトパネルの内パネルを交換する事により、テラス窓用ダクトパネルHDP-180Mとして使用できます。	HDP-70T 4906128 401308 5,000円+消費税

■ダクトパネル設置例

（窓高さに合わせたものをお選びください。）

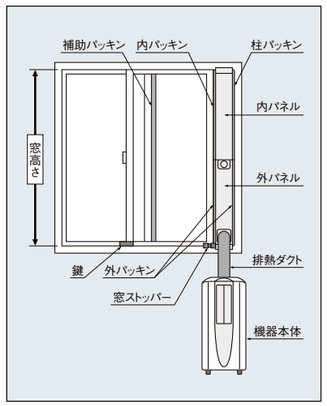

■セパレートエアコン寸法図［室内機］（単位:mm）

Wシリーズ（CSH-W2220R･W2520R･W2820R･W4020R2･W5620R2）

〈室内機外形寸法図〉

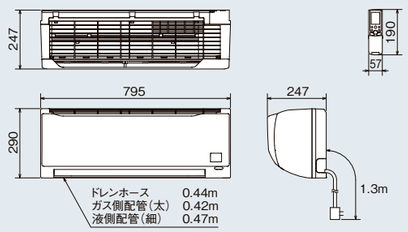

〈室内機据付スペース〉

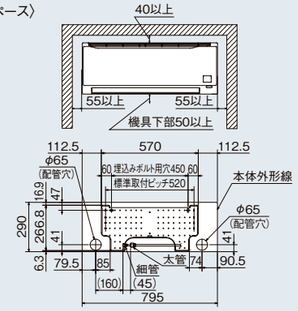

N-E8･Nシリーズ（CSH-N2220RE8･N2520R･N2820RE8･N4020R）

冷房専用シリーズ（RC-V2820R･V4020R）

〈室内機外形寸法図〉

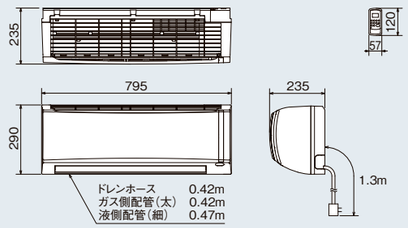

〈室内機据付スペース〉

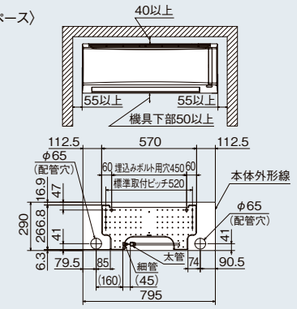

冷房専用シリーズ（RC-2220R）

〈室内機外形寸法図〉

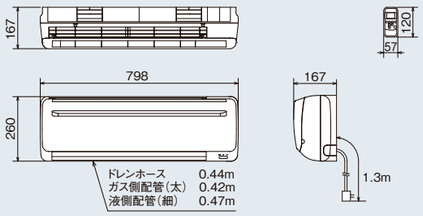

〈室内機据付スペース〉

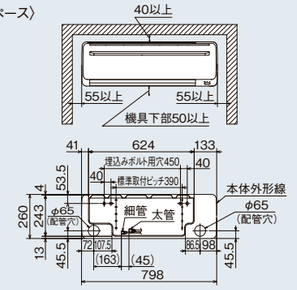

■セパレートエアコン寸法図［室外機］（単位:mm）

●COH-W2220R･W2520R･W2820R･W4020R2／COH-N2520R･N2820RE8･N4020R／RO-V4020R

〈室外機外形寸法図〉

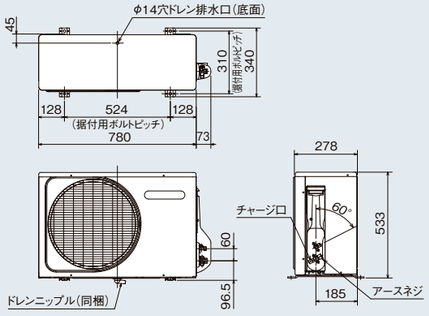

※市販の蛇腹ホース（φ16）を接続して結露水が排水できる位置へ導きます。
※寒冷地の場合は使用しない。
注）冷房専用タイプには同梱されていません。

●COH-W5620R2

〈室外機外形寸法図〉

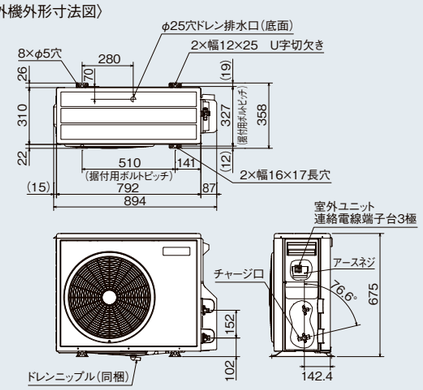

※市販の蛇腹ホース（φ16）を接続して結露水が排水できる位置へ導きます。
※寒冷地の場合は使用しない。

●COH-N2220RE8

〈室外機外形寸法図〉

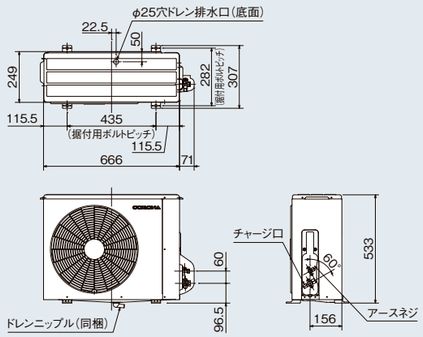

※市販の蛇腹ホース（φ16）を接続して結露水が排水できる位置へ導きます。
※寒冷地の場合は使用しない。

●RO-2220R･V2820R

〈室外機外形寸法図〉

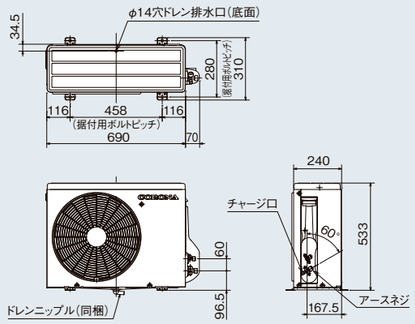

※市販の蛇腹ホース（φ16）を接続して結露水が排水できる位置へ導きます。
※寒冷地の場合は使用しない。
注）冷房専用タイプには同梱されていません。

●室外機共通

〈室外機据付スペース〉

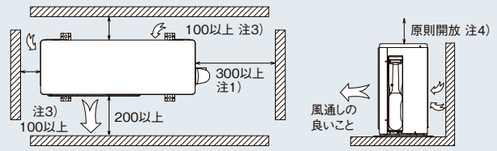

注1）サービスのため、できるだけ空けてください。
注2）正面･左側面･右側面･背面のいずれかの2方向しか開放できない場合、冷暖房能力及び消費電力が10%程度悪化する場合があります。
注3）防雪カバー取り付け時は150mm以上必要です。
注4）上部に障害物がある場合はサービスのため100mm以上必要です。

■ウインドエアコン寸法図（単位:mm）

冷房専用シリーズ（CW-A1820E8･F1820／CW-A1620E8･F1620E8）

〈外形寸法図〉

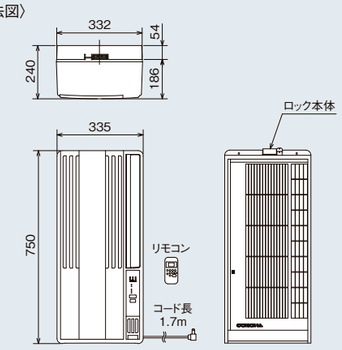

〈同梱標準窓枠〉

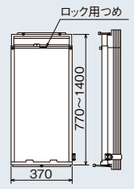

〈別売テラス取付窓枠（WT- 8）〉
※同梱標準取付枠とWT-8を組み合わせて使用します。

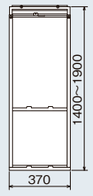

冷暖房兼用タイプ（CWH-A1820）

〈外形寸法図〉

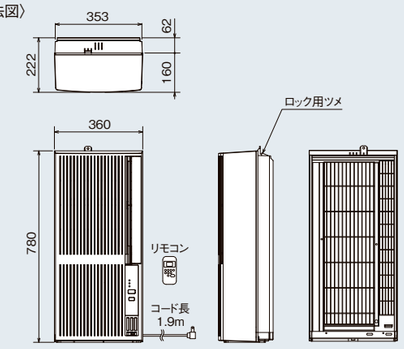

〈同梱標準窓枠〉
※ドレン工事と同梱部材の取付けが必要です。

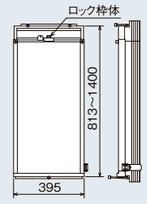

〈別売テラス取付窓枠（WT- 8H）〉
※同梱標準取付枠とWT-8Hを組み合わせて使用します。

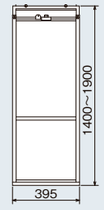

■セパレートエアコン仕様表
（JIS C 9612:2013）(50／60Hz)

タイプ	掲載ページ	機種名※1	電源	暖房性能 暖房能力	外気温2℃時の暖房能力	外気温2℃時の消費電力	電気特性 運転電流	電気特性 消費電力	電気特性 力率	運転音※2（音響パワーレベル）内	運転音※2（音響パワーレベル）外	冷房性能 冷房能力	電気特性 運転電流	電気特性 消費電力	電気特性 力率	運転音※2（音響パワーレベル）内	運転音※2（音響パワーレベル）外	始動電流	質量 内	質量 外	電源プラグ 形状	電源プラグ 容量	接続配管径※3 液側	接続配管径※3 ガス側	接続配線数	消費電力量(kWh) 暖房時期間合計	消費電力量(kWh) 冷房時期間合計	消費電力量(kWh) 期間合計	通年エネルギー消費効率（APF）	冷媒 種類	冷媒 封入量 kg	冷媒 地球温暖化係数（GWP）
			相-V	kW	kW	W	A	W	%	dB	dB	kW	A	W	%	dB	dB	A	kg	kg		V・A	φmm	φmm								
冷暖房セパレートタイプ	12ページ	**CSH-W2220R**（COH-W2220R）	1-100	2.5（0.8～5.1）	4.1	1,465	5.63（最大15.0）	535（160～1,485）	95	60	58	2.2（0.8～3.1）	5.16（最大9.2）	490（165～840）	95	60	58	5.63	9.5	31.5	(II)	125V 15A	6.35	9.52	3	497	233	730	5.7	R32	0.65	675
		CSH-W2520R（COH-W2520R）	1-100	2.8（0.8～5.3）	4.3	1,475	6.37（最大15.0）	605（160～1,485）	95	60	59	2.5（0.8～3.3）	6.32（最大9.7）	600（165～890）	95	60	59	6.37	9.5	35.0	(II)	125V 15A	6.35	9.52	3	570	260	830	5.7	R32	0.80	675
		CSH-W2820R（COH-W2820R）	1-100	3.6（0.7～6.7）	5.3	1,915	8.58（最大20.0）	815（150～1,980）	95	62	60	2.8（0.7～3.5）	7.16（最大10.7）	680（155～990）	95	61	59	8.58	10.0	35.0	(IL)	125V 20A	6.35	9.52	3	633	296	929	5.7	R32	0.90	675
		CSH-W4020R2（COH-W4020R2）	1-200	5.0（0.7～8.6）	6.2	2,500	7.69（最大15.0）	1,385（150～2,825）	90	64	62	4.0（0.7～4.3）	7.14（最大8.2）	1,285（155～1,420）	90	64	62	7.69	10.0	35.0	(=)	250V 15A	6.35	9.52	3	982	446	1,428	5.3	R32	1.00	675
		CSH-W5620R2（COH-W5620R2）	1-200	6.7（0.7～9.0）	6.7	2,695	10.89（最大15.0）	1,960（150～2,970）	90	67	65	5.6（0.7～5.7）	11.44（最大11.6）	2,060（155～2,100）	90	67	66	11.44	10.5	43.5	(=)	250V 15A	6.35	9.52	3	1,458	660	2,118	5.0	R32	1.05	675
	14ページ	**CSH-N2220RE8**（COH-N2220RE8）	1-100	2.5（0.8～3.9）	2.8	950	6.29（最大12.0）	535（160～1,075）	85	60	57	2.2（0.8～3.0）	6.65（最大9.9）	565（165～810）	85	60	58	6.65	9.5	18.5	(II)	125V 15A	6.35	9.52	3	497	233	730	5.7	R32	0.55	675
		CSH-N2520R（COH-N2520R）	1-100	2.8（0.8～4.6）	3.3	1,100	6.72（最大12.6）	605（160～1,245）	90	60	59	2.5（0.8～3.2）	6.33（最大9.7）	570（165～840）	90	60	59	6.72	9.5	30.0	(II)	125V 15A	6.35	9.52	3	570	260	830	5.7	R32	0.76	675
		CSH-N2820RE8（COH-N2820RE8）	1-100	3.6（0.8～5.0）	3.6	1,260	8.79（最大15.0）	835（160～1,425）	95	62	59	2.8（0.8～3.4）	7.11（最大10.2）	675（165～940）	95	61	59	8.79	10.0	30.5	(II)	125V 15A	6.35	9.52	3	633	296	929	5.7	R32	0.86	675
		CSH-N4020R（COH-N4020R）	1-100	5.0（0.7～6.6）	5.1	1,860	14.89（最大20.0）	1,415（150～1,980）	95	64	62	4.0（0.7～4.2）	13.53（最大14.2）	1,285（155～1,380）	95	64	62	14.89	10.0	34.5	(IL)	125V 20A	6.35	9.52	3	1,001	454	1,455	5.2	R32	1.00	675

■期間消費電力量・APF
（JIS C 9612:2005）

期間消費電力量（kWh）	通年エネルギー消費効率（APF）	区分
760	5.8	A
864	5.8	A
967	5.8	A
1,512	5.3	C
2,244	5.0	F
760	5.8	A
864	5.8	A
967	5.8	A
1,541	5.2	C

省エネルギー法による店頭の統一省エネラベルの目安電気料金は、この期間消費電力量に基づき表示されています。

■セパレートエアコン仕様表
（JIS C 9612:2013）(50／60Hz)

タイプ	掲載ページ	機種名※1	電源	冷房性能 冷房能力	電気特性 運転電流	電気特性 消費電力	電気特性 力率	運転音※2（音響パワーレベル）内	運転音※2（音響パワーレベル）外	始動電流	質量 内	質量 外	電源プラグ 形状	電源プラグ 容量	接続配管径※3 液側	接続配管径※3 ガス側	接続配線数	冷房期間消費電力量（kWh）	冷媒 種類	冷媒 封入量 kg	冷媒 地球温暖化係数（GWP）
			相-V	kW	A	W	%	dB	dB	A	kg	kg		V・A	φmm	φmm					
冷房専用セパレートタイプ	16ページ	**RC-2220R**（RO-2220R）	1-100	2.0／2.2	6.69／7.27	595／720	89／99	52／51	57／58	26／24	7.0	23.0	(II)	125V 12A	6.35	9.52	2	367／429	R32	0.64	675
		RC-V2820R（RO-V2820R）	1-100	2.8（0.8～3.4）	9.11（最大10.6）	820（115～950）	90	61	60	9.11	9.5	26.0	(II)	125V 15A	6.35	9.52	3	350	R32	0.73	675
		RC-V4020R（RO-V4020R）	1-100	4.0（0.8～4.2）	14.41（最大15.0）	1,340（115～1,455）	93	64	63	14.41	9.5	29.0	(II)	125V 15A	6.35	9.52	3	510	R32	0.92	675

■仕様表について

（注）①仕様表はJIS条件による測定値です。②この仕様は2019年12月1日現在のものです。改良にともない予告なく一部変更することがあります。

※1 （　）は室外ユニットの機種名です。

※2 運転音は2013年4月に改正（測定方法の変更;音圧レベル→音響パワーレベル）されたJIS規格に基づき表示しています。運転音は反響の少ない無響室で測定した数値です。実際に据え付けた状態で測定すると、周囲の騒音や反響等の影響を受け、表示数値より大きくなるのが普通です。

※3 接続配管は断熱処理が必要です。

■ウインドエアコン仕様表
（JIS C 9612:2013）(50／60Hz)

タイプ	掲載ページ	機種名	電源	暖房性能 暖房能力	外気温2℃時の暖房能力	外気温2℃時の消費電力	電気特性 運転電流	電気特性 消費電力	電気特性 力率	運転音※4（音響パワーレベル）内	運転音※4（音響パワーレベル）外	冷房性能 冷房能力	電気特性 運転電流	電気特性 消費電力	電気特性 力率	運転音※4（音響パワーレベル）内	運転音※4（音響パワーレベル）外	始動電流	質量	電源プラグ 形状	電源プラグ 容量	消費電力量(kWh) 暖房時期間合計	消費電力量(kWh) 冷房時期間合計	消費電力量(kWh) 期間合計	通年エネルギー消費効率（APF）
			相-V	kW	kW	W	A	W	%	dB	dB	kW	A	W	%	dB	dB	A	kg		V・A				
冷房専用シリーズ	20ページ	**CW-A1620E8**	1-100	—	—	—	—	—	—	—	—	1.4／1.6	6.0／6.3	545／625	91／99	51／53	62／64	25／23	21	(II)	125V 12A	—	364／416	364／416	—
		CW-A1820E8	1-100	—	—	—	—	—	—	—	—	1.6／1.8	6.7／7.1	605／705	90／99	52／54	62／64	27／26	21	(II)	125V 12A	—	416／468	416／468	—
		CW-F1620E8	1-100	—	—	—	—	—	—	—	—	1.4／1.6	6.0／6.3	545／625	91／99	51／53	62／64	25／23	21	(II)	125V 12A	—	364／416	364／416	—
		CW-F1820	1-100	—	—	—	—	—	—	—	—	1.6／1.8	6.7／7.1	605／705	90／99	52／54	62／64	27／26	21	(II)	125V 12A	—	416／468	416／468	—
冷暖房兼用タイプ		**CWH-A1820**	1-100	1.8／2.2	1.2／1.4	490／570	6.5／7.0	575／695	88／99	57／57	65／66	1.6／1.8	7.0／7.3	620／725	89／99	56／57	63／64	28／25	24	(II)	125V 15A	882／991	434／489	1,316／1,480	2.3／2.3

■運転音[音圧レベル]
（JIS C 9612:2005）(50／60Hz)

暖房運転時 運転音（音圧レベル）内	暖房運転時 運転音（音圧レベル）外	冷房運転時 運転音（音圧レベル）内	冷房運転時 運転音（音圧レベル）外
dB	dB	dB	dB
—	—	40／42	47／49
—	—	41／43	47／49
—	—	40／42	47／49
—	—	41／43	47／49
46／46	50／51	45／46	48／49

■仕様表について （注）①仕様表はJIS条件による測定値です。②この仕様は2019年12月1日現在のものです。改良にともない予告なく一部変更することがあります。　※4 運転音は2013年4月に改正（測定方法の変更;音圧レベル→音響パワーレベル）されたJIS規格に基づき表示しています。運転音は反響の少ない無響室で測定した数値です。実際に据え付けた状態で測定すると、周囲の騒音や反響等の影響を受け、表示数値より大きくなるのが普通です。

■JIS規格改正について

●家庭用エアコンのJIS（JIS C 9612 ルームエアコンディショナ）が2013年4月に改正されました。

このカタログは改正されたJISに基づいて性能表示（期間消費電力量／APF／運転音）を行っています。カタログの表示例を用いた性能表示の見方について、詳しくは一般社団法人 日本冷凍空調工業会のホームページ（http://www.jraia.or.jp）を参照ください。また、JISの改正概要については一般社団法人日本電機工業会のホームページ（http://www.jema-net.or.jp）を参照ください。

●運転音の表示が変わりました。

家庭用エアコンは、2013年のJIS改正で運転音の測定方法が変わりました。従来の「音圧レベル」（騒音レベル）は、JISで定めたある1点で測定したものでしたが、今回採用された「音響パワーレベル」は、周囲に発するすべての音響エネルギーを評価したものです。国際的な評価方法の統一を図るため、他の家電製品に先駆けて表示を開始しました。製品の運転音が大きくなったわけではありません。詳しくは、一般社団法人 日本冷凍空調工業会のホームページをご覧ください。
http://www.jraia.or.jp
※試験室での測定値ですので、実際に据え付けた状態での運転音は周囲環境により異なります。

■期間消費電力量の表示について（JIS C 9612:2013適用）

JIS C 9612:2013に基づくAPFから算出された期間消費電力量は、以下の条件による試算値です。実際には地域、気象条件、ご使用条件等により電力量が変わります。

- ●外気温度：東京をモデルとしています。
- ●設定室内温度：冷房時27℃／暖房時20℃
- ●使用期間：冷房期間5月23日～10月4日／暖房期間11月8日～4月16日
- ●時間：6:00～24:00の18時間
- ●住宅：JIS C 9612による平均的な木造住宅（南向き）
- ●部屋の広さ：機種に見合った広さの部屋（下記参照）

冷房能力ランク（kW）	～2.2	2.5	2.8	～3.6	～4.5	5.0	5.6
畳数（畳）	6	8	10	12	14	16	18

〔通年エネルギー消費効率と期間消費電力量の関係〕
通年エネルギー消費効率（APF）＝1年間で必要な冷暖房能力の総和÷期間消費電力量

■省エネ基準達成率の表示について（JIS C 9612:2005適用）

このマークは商品のエネルギー消費効率［APF（JIS C 9612:2005）］及び省エネルギー法目標基準値に対する達成率を記載してある場所を明示するものです。商品を選択する時にご参考にしてください。

○省エネルギー法目標年度2010年度機種について表示しています。

●通年エネルギー消費効率（APF）について

省エネルギー法の評価基準であるAPFは2005年に発行されたJIS C 9612に基づきます。APFはエアコンの省エネルギー性能を効率で表したものです。
APF＝1年間で必要な冷暖房能力の総和÷期間消費電力量

エアコンの省エネ基準は、その機能・形態・能力・寸法に応じて異なる評価基準が適用され、それぞれの目標値が定められています。これらの値が高いほど効率が良いと言えます。

目標年度	2010会計年度:冷暖房／壁掛形					
目標基準値［APF］	冷暖房兼用形		～3.2kW	～4.0kW	～5.0kW	～6.3kW
	壁掛形	寸法規定	5.8(A)	4.9(C)	5.5(E)	5.0(F)
		寸法フリー	6.6(B)	6.0(D)		

（　）内は省エネルギー法に基づく区分名
寸法規定 ：室内機の横幅寸法800mm以下かつ高さ295mm以下の機種
寸法フリー：上記以外の機種

コロナウインドエアコンの取り付け方

取り付け作業前に確認してください

- 窓の種類、高さにより据え付け方法が異なります。
- 窓の右側、左側どちらにも据え付けができます。ただし、窓の構造によっては、右側据え付けで戸締まりができない場合があります。
- 窓の開き幅は、470mm以上必要です。

注）ネジによる据え付けによって、取り付けあとが残ることがあります。

■据え付けられる窓

窓の種類	高さ
ⓐ アルミ製窓（立ち上がり10mm以上）	770～1,400mm
ⓑ アルミ製窓（立ち上がり10mm以下） ⓒ 木製窓 ⓓ スチール製窓	800～1,400mm

※窓の高さが、1,400～1,900mmの場合は、「テラス窓用取付枠」（別売）と接続して使用してください。

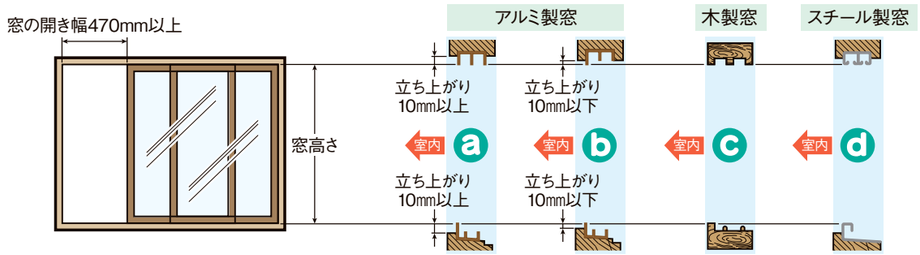

※窓の立ち上がりが10mm以下の場合は同梱の補助金具をご使用ください。

■据え付け場所を選ぶ

- 冷風吹き出し口前方に障害物がなく、部屋全体に冷気が行き渡る場所。
- 室外側の風通しがよく、背面から1m以上の空間があり温風がこもらない場所。
- 窓が強固で振動の伝わりにくい場所。
- 雨どいの直下は避け、吹き降りなどにより窓から雨水が侵入しない場所。
- 背面からの温風が隣家の窓に吹き付けたりせず、また騒音の伝わりにくい場所。
- 可燃性ガスのもれる恐れのない場所。
- 油や煙・蒸気にさらされない場所。

電源について
- 屋内の壁コンセントで2口以上になっていても単独で使用し100V15A以上のコンセントか確認してください。

取り付けにあたり用意するもの

■本体

■同梱部品

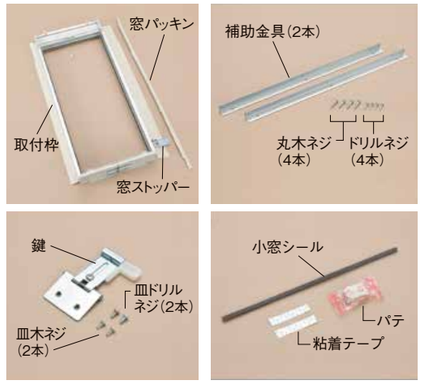

■工具

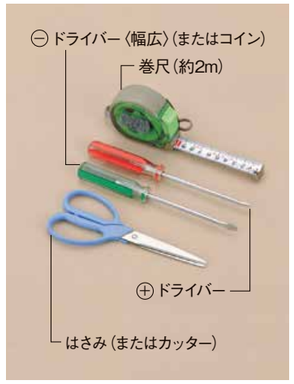

STEP 1 枠を取り付けます

取付枠の下の溝を窓の立ち上がりに差し込みます。

柱側いっぱいに寄せて下側のネジを締め付けます。

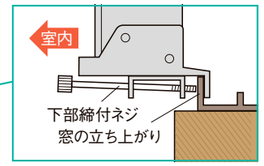

※なお、取付枠は、窓の左側取り付けを標準にセットされています。右側取り付けの場合は戸側パッキン、柱側パッキンを差し替え、窓ストッパーを移し替えてください。ガラス戸からはみ出した戸側パッキンのカットが必要になります。

STEP 2 枠上部を引き上げ、窓枠を固定します

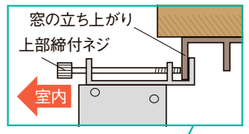

枠上部を引き上げ、窓の立ち上がりに溝を差し込みます。

枠上部を上に押し付けながら中央2本のネジを締めます。

上側のネジを2本締めます。（すべてのネジはドライバーでしっかり止めてください）

STEP 3 エアコンを取り付けます

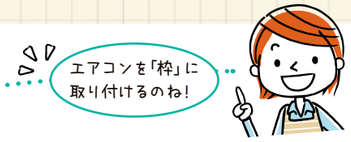

エアコンの底部を取付枠に突き当たるまで入れます。

エアコン底部凹部を取付枠凸部へはめ込みます。

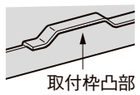

確実にはめ込んでください

エアコンの上側を「カチッ」と音がするまで押し込んでセットします。

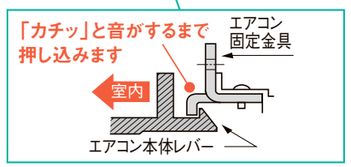

エアコンの固定ネジでしっかり固定します。

3

エアコン固定ネジで、取付枠にエアコンを固定します。

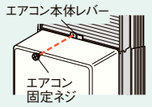

必ず取り付けてください

工事不要 室外機不要 壁穴不要 コロナウインドエアコンの取り付け方

STEP 4 窓パッキンを貼り付けます

ガラス窓の隙間から外気や虫などの侵入を防ぐために、室外側のガラス戸に窓パッキンを貼ります。

ガラス戸の高さと同じ長さに
合わせて切ります。

上下をガラス戸の形状に合わせて
カットし、貼り付けます。

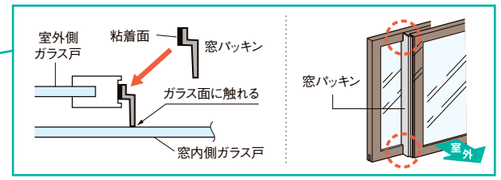

STEP 5 鍵を取り付けます

エアコン使用中の戸締まりのため、鍵は必ず取り付けてください。

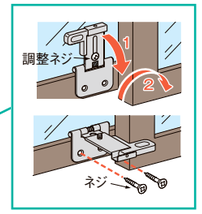

※補助工具として電動ドライバー等があるとスムーズに取り付けが行えます。

取り付け方がわかる
動画配信中

詳しくは据え付け説明書をご覧ください。
○冷房専用シリーズを例に説明しています。

コロナ延長保証システムのご案内

エアコンをより長く、安心してお使いいただくために、「8年・10年各延長修理保証契約」制度を設けております。お申し込みは専用パンフレットにご記入ください。専用パンフレットは販売店、または（株）コロナにお問い合わせください。

1. お買い上げ日（メーカー保証開始日）から8年または10年間（メーカー保証期間を含む）の長期保証。
2. 万一対象商品が故障した場合の修理費用（技術料・出張料・部品代）は全て無料。
3. 専門の技術スタッフが安心と真心のサービスを提供いたします。

延長保証期間 ※内容・価格は変更する場合がありますので、あらかじめご了承ください。

▶8年延長修理保証 **14,080円**（税込）

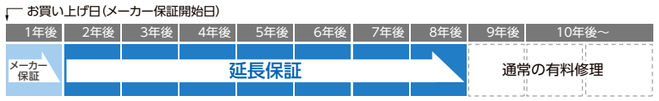

▶10年延長修理保証 **20,350円**（税込）

申し込み有効期間:8年、10年延長保証ともに、お買い上げ日（メーカー保証開始日）から6ヵ月以内。

修理保証対象・期間について

- 製品ご購入時あるいはお買上げ日（メーカー保証開始日）から6ヵ月以内にお申込みください。
- 延長保証はメーカー保証を含め、お買上げ日（メーカー保証開始日）から契約期間の長期保証となります。また、保証期間終了後は通常の有料修理に移行します。
- 延長保証期間中に機器の不具合が発生した場合に無料で修理をします。
- 延長保証はメーカーの無料修理規定内容に準じます。不当な取扱い、消耗品および機器以外の要因で機器が不具合を発生した場合については対象外となります。

■インターネット、スマートフォンからお申し込みいただくことができます。
インターネットアドレスからご案内 https://www.corona.co.jp/cat/index.html

■衣類乾燥除湿機仕様表

●除湿能力、消費電力は室温27℃・相対湿度60%を持続する室内で運転した場合の数値です。

仕様項目 ＼ 型式		CD-H1820	CD-H1020	CD-S6320
電源		単相100V		
除湿能力（50／60Hz）		16.0／18.0L／d	9.0／10.0L／d	5.6／6.3L／d
消費電力（50／60Hz）	除湿時	280／310W	195／230W	—
	衣類乾燥時	580／610W	495／530W	190／215W
	サーキュレータ時	9.7／9.7W	9.0／9.0W	—
電気代のめやす（50／60Hz）※2	除湿時	7.6／8.4円／h	5.3／6.2円／h	—
	衣類乾燥時	15.7／16.5円／h	13.4／14.3円／h	5.1／5.8円／h
	サーキュレータ時	0.3／0.3円／h	0.2／0.2円／h	—
除湿効率（50／60Hz）※1		11.3／11.2円／L	14.0／14.9円／L	22.0／22.1円／L
運転音（50／60Hz）※3	除湿時	強 47／47dB 弱 39／39dB	強 39／39dB 弱 36／36dB	標準 34／34dB
	衣類乾燥時	標準 50／50dB	標準 41／41dB	速乾 36／36dB
	サーキュレータ時	標準38／38dB		—
電源コード		2m		1.8m
運転モード		除湿（自動・冬モード・強・弱）サーキュレータ（標準・静音）衣類乾燥（eco・夜干し・標準・厚物）		除湿（標準・自動）衣類乾燥（速乾・おまかせ）
湿度設定	除湿自動時	50・55・60・65・70%の5段階		—
タイマー（時間）		切 1～9		切 2・4・8
湿度表示		●デジタル表示		●3段階ランプ表示
風向ルーバー		●（オートワイド上下ルーバー・オートスイング左右ルーバー）	●（オートワイド上下ルーバー・左右ルーバー:手動）	●オートルーバー（上下）
内部乾燥		●	●	●
キャスター		●（横方向）	●（横方向）	—
衣類乾燥オートストップ		●	●	●
エアークリーンフィルター		●抗菌・防カビフィルター&ウイルス抑制・除菌・脱臭10年交換不要フィルター		—
排水タンク容量		約4.5Lで自動停止		約3.0Lで自動停止
使用可能室温		約5℃～40℃		
質量		12.5kg	12.0kg	8.3kg

※1 除湿効率とは1L除湿するのに必要な電気代のめやすです。 ※2 電力料金目安単価 27円／kWh（税込）にて試算。 ※3 運転音は本体前方1mで測定。

■冷風・衣類乾燥除湿機（どこでもクーラー）仕様表（50／60Hz）

○開発中のため変更となる場合があります。

型式			CDM-F1020	CDM-1420
電源			単相100V	
除湿時	除湿能力（50／60Hz）		9.0／10.0L／d	12.0／14.0L／d
	消費電力（50／60Hz）		185／200W	270／310W
	電気代のめやす		5.0／5.4円／h	7.3／8.4円／h
	運転音	衣類乾燥	48／48dB	49／49dB
		除湿	42／42dB	46／46dB
冷風時	最大吹出温度差		−10℃	−11℃
	消費電力（50／60Hz）		200／225W	300／350W
エアークリーンフィルター			●（除菌・脱臭シート）	—
排水タンク容量			約5.8Lで自動停止	
質量			13.0kg	13.5kg
使用可能室温			約5℃～35℃	
電源プラグ	容量		125V・7A	

〈冷風・衣類乾燥除湿機ご使用上の注意〉

- 冷風運転時は閉めきったお部屋でご使用になりますと熱交換器からの放熱により室温が上昇するため、付属の排熱ダクトをご利用することで機具からの排熱をお部屋の外に排出することができます。
- 別売のダクトパネルをご利用になることでさらに室温上昇を抑えた冷風運転をすることができます。

●除湿特性は室温27℃、相対湿度60%を持続する室内で運転した場合の数値です。
●冷風の最大吹き出し温度差は、60Hz時、室温27℃、湿度60%RHを持続する室内で運転した場合の数値です。
（温度と湿度の条件により多少変化します）
※電力料金目安単価 27円／kWh（税込）にて試算。

■電源プラグの形状について

コンセント形状が規格化されましたので、プラグの形状も次のようになりました。

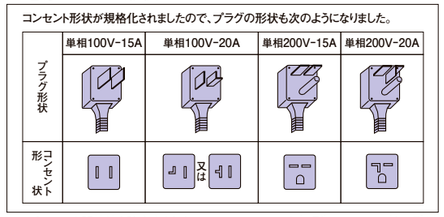

100Vと200Vの誤接続を防止するため、100V−20Aコンセント（IL形）、200V−15A（タンデム）及び200V−20A（エルバー）コンセント形状が規格化されました。一般住宅のコンセントも新規形状コンセントを順次採用することになりました。

■省エネのための上手な使い方

1.室内温度は適温に	冷えすぎ、暖めすぎにならないよう、こまめに温度調節を。例えば冷房時は1℃高め、暖房時は1℃低めでそれぞれ10%も省エネになります。
2.フィルターの清掃はこまめに	フィルターの目づまりは、冷暖房効果を弱めます。2週間に1回はぜひ清掃を。例えばフィルター清掃をせずにゴミやホコリ等がつまると、電気代で約6%ムダ使いになります。
3.タイマーを有効に	おやすみの時や、おでかけの時、タイマーを活用して必要な時間だけ運転しましょう。電気のムダが省けます。
4.室外機のまわりをふさがずに	室外機の吹き出し口に障害物があると、冷暖房効果を弱め電気のムダになります。
5.窓や戸の開閉は少なめに	外気が入ると冷暖房効果が悪くなり、電気のムダにつながります。

●地球環境保全への取り組み:「エコロジー工事」（真空ポンプ方式によるエアパージ）
エアコン業界ではオゾン層保護・温暖化防止のため、据え付け工事の際にも冷媒を大気に放出しない「エコロジー工事」を推進しております。この工事には専用工具や専門的な知識・技術を必要とし作業時間を要しますので工事費用への影響も想定されますが、適切な据え付け工事の実施にご理解くださいますようお願いいたします。

既設配管再利用
資源の有効活用に取り組んでいます。

今ある配管がそのまま使えます！ だから、工事もカンタン！

●既設配管はそのまま再利用できます。洗浄の必要もありません。（但し、配管厚は0.8mmであることが前提条件です）
●既設配管の再利用でも、従来冷媒と手間は変わりません。
●配管作業における「水分・異物混入管理」は従来冷媒（R22）と同じレベルです。

〈既設配管再利用の場合のご注意〉

●古いエアコン取り外しの際には必ずポンプダウンを行い、冷媒・冷凍機油の回収を行うこと。
●配管厚が0.8mmあること。（JIS規格の配管）
●フレアは新冷媒対応に再加工しφ12.7mmの既設配管の場合は買い替え後のエアコンに合った新しい配管（Φ9.52mm）とフレアナットをご使用ください。

※エアコンの故障等でポンプダウンができない場合や、配管内が極端に汚れている場合は配管洗浄するか、新しい配管に交換してください。
※配管工具はR32用またはR410A用をご使用ください。
※一部の機種では、接続配管径の仕様が異なりますので、この場合は買い替え後のエアコンに合った新しい配管をご使用ください。異径配管接続には対応していません。

詳しくは販売店にお問い合わせください。

フロンラベルの表示について

このラベルはフロン排出抑制法に基づく指定製品に使用されている冷媒フロンの環境影響度として用いられている地球温暖化係数（GWP）について定められた目標への達成度を表したものです。製品を選択する時のご参考にしてください。家庭用エアコンは、出荷台数で加重平均した環境影響度として用いられている地球温暖化係数（GWP）の値が、目標年度（2018年）において目標値（750）を上回らないことが、製造事業者等に義務付けられております。

注）ウインドエアコンはフロン排出抑制法の適用除外品です。

使用するフロン類等の種類	GWP値
R32	675

■R32冷媒使用機種

簡易フロンラベル